

Register Online!
(see page 2)

S'inscrire en ligne!
(voir page 18)

Flav-R 2-Go®

Outdoor Locker System
Système de casiers

F2GBO Series/Série

Installation and Operating Manual
Manuel d'installation et d'utilisation

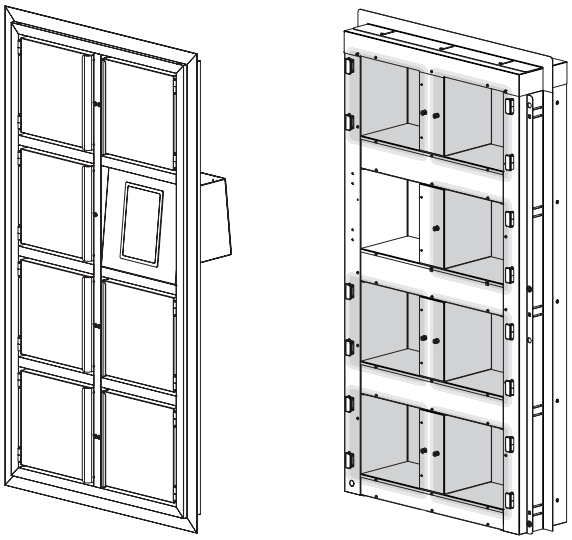

⚠ WARNING

Do not operate this equipment unless you have read and understood the contents of this manual! Failure to follow the instructions contained in this manual may result in serious injury or death. This manual contains important safety information concerning the maintenance, use, and operation of this product. If you're unable to understand the contents of this manual, please bring it to the attention of your supervisor. Keep this manual in a safe location for future reference.

English = p 2

⚠ ADVERTENCIA

No opere este equipo al menos que haya leído y comprendido el contenido de este manual! Cualquier falla en el seguimiento de las instrucciones contenidas en este manual puede resultar en un serio lesión o muerte. Este manual contiene importante información sobre seguridad concerniente al mantenimiento, uso y operación de este producto. Si usted no puede entender el contenido de este manual por favor pregunte a su supervisor. Almacenar este manual en una localización segura para la referencia futura.

⚠ AVERTISSEMENT

Ne pas utiliser cet équipement sans avoir lu et compris le contenu de ce manuel ! Le non-respect des instructions contenues dans ce manuel peut entraîner de graves blessures ou la mort. Ce manuel contient des informations importantes concernant l'entretien, l'utilisation et le fonctionnement de ce produit. Si vous ne comprenez pas le contenu de ce manuel, veuillez le signaler à votre supérieur. Conservez ce manuel dans un endroit sûr pour pouvoir vous y référer plus tard.

Français = p 18

P/N 07.04.1112.00

© 2025 Hatco Corporation

CONTENTS

English

Important Owner Information **2**
Introduction **2**
Important Safety Information **3**
Model Description **4**
Model Designation **4**
Specifications **5**
Plug Configurations 5
Electrical Rating Chart 5
Dimensions 5
Installation **7**
General 7
Installing Front Models 7
Installing Back Models 8
Installing a Stand-Alone Back Model 9
Operation **10**
General 10
Operating F2GBOB Models 10
Operating F2GBOF Models 10
Maintenance **14**
General 14
Daily Cleaning 14
Opening a Jammed Door 14
Troubleshooting Guide **15**
Error Message Guide 15
Options and Accessories **16**
Limited Warranty **17**
Authorized Parts Distributors ..... **Back Cover**

IMPORTANT OWNER INFORMATION

Record the model number, serial number, voltage, and purchase date of the unit in the spaces below (specification label located inside the top right locker door of F2GBOF models and next to the power cord on heated F2GBOB models). Please have this information available when calling Hatco® for service assistance.

Model No. _____

Serial No._____

Voltage_____

Date of Purchase_____

Register your unit!

Completing online warranty registration will prevent delay in obtaining warranty coverage. Access the Hatco website at **www.hatcocorp.com**, select the *Support* pull-down menu, and click on "Warranty".

Business Hours: 7:00 AM to 5:00 PM Monday–Friday, Central Time (CT)

(Summer Hours: June to September—
7:00 AM to 5:00 PM Monday–Thursday
7:00 AM to 4:00 PM Friday)

Telephone: 414-671-6350

E-mail: support@hatcocorp.com

24/7 24 Hour 7 Day Parts and Service Assistance available in the United States and Canada by calling 414-671-6350.

Additional information can be found by visiting our web site at **www.hatcocorp.com**.

INTRODUCTION

Hatco's F2GBO Flav-R 2-Go® Built-In Outdoor Locker System is designed to streamline order pickup, improve staff workflow, and elevate the customer experience — all without stepping through the front door. With separate lockers for back-of-the-house loading and front-of-building retrieval, this solution keeps foodservice operations moving and meals ready.

Flav-R 2-Go Locker Systems are products of extensive research. The materials used were selected for maximum durability, attractive appearance, and optimum performance. Every unit is inspected and tested thoroughly prior to shipment.

This manual provides the installation, safety, and operating instructions for Flav-R 2-Go Locker Systems. Hatco recommends all installation, operating, and safety instructions appearing in this manual be read prior to installation or operation of the unit.

Safety information that appears in this manual is identified by the following signal word panels:

⚠ WARNING

WARNING indicates a hazardous situation which, if not avoided, could result in death or serious injury.

⚠ CAUTION

CAUTION indicates a hazardous situation which, if not avoided, could result in minor or moderate injury.

NOTICE

NOTICE is used to address practices not related to personal injury.

IMPORTANT SAFETY INFORMATION

Read the following important safety information before using this equipment to avoid serious injury or death and to avoid damage to equipment or property.

⚠ WARNING

ELECTRIC SHOCK HAZARD:

- **Plug unit into a properly grounded electrical receptacle of the correct voltage, size, and plug configuration. If plug and receptacle do not match, contact a qualified electrician to determine and install proper voltage and size electrical receptacle.**
- **Turn OFF power switch, unplug power cord, and allow unit to cool before performing any cleaning, adjustments, or maintenance.**
- **DO NOT submerge or saturate with water. Unit is not waterproof. Do not operate if unit has been submerged or saturated with water.**
- **F2GBOB models are not weatherproof. Locate unit indoors where ambient air temperature is a minimum of 70°F (21°C).**
- **Do not steam clean or use excessive water on unit.**
- **This unit is not "jet-proof" construction. Do not use jet-clean spray to clean this unit.**
- **Do not clean unit when it is energized or hot.**
- **Do not pull unit by power cord.**
- **Discontinue use if power cord is frayed or worn.**
- **Do not attempt to repair or replace a damaged power cord. Cord must be replaced by an Authorized Hatco Service Agent or a person with similar qualifications.**
- **Do not clean unit with metal scouring pads. Metal pieces can break off pad and touch electrical components, creating risk of electric shock.**
- **This unit must be serviced by qualified personnel only. Service by unqualified personnel may lead to electric shock or burn.**
- **Use only Genuine Hatco Replacement Parts when service is required. Failure to use Genuine Hatco Replacement Parts will void all warranties and may subject operators of the equipment to hazardous electrical voltage, resulting in electrical shock or burn. Genuine Hatco Replacement Parts are specified to operate safely in the environments in which they are used. Some aftermarket or generic replacement parts do not have the characteristics that will allow them to operate safely in Hatco equipment.**

EXPLOSION HAZARD: Do not store or use gasoline or other flammable vapors or liquids in the vicinity of this or any other appliance.

Install unit in accordance with installation instructions in this manual.

This unit is not designed for long-term food holding. Holding time is programmable for up to 45 minutes upon placement of each order in a locker. Manage or dispose of food products held for longer than safe holding time in accordance with all local food code requirements.

Use extreme caution when moving and tipping unit during installation. Size and weight of unit create significant tip and pinch point hazards. Remain aware and keep clear of unit/pinch points while tipping to avoid serious injury.

⚠ WARNING

FIRE HAZARD: Do not use an extension cord. If power cord is too short, contact a qualified electrician to determine and install proper voltage and size electrical receptacle near unit.

Make sure all operators have been instructed on the safe and proper use of the unit.

This unit is not intended for use by children or persons with reduced physical, sensory, or mental capabilities. Ensure proper supervision of children and keep them away from the unit.

This unit has no "user-serviceable" parts. If service is required on this unit, contact an Authorized Hatco Service Agent or contact the Hatco Service Department at 414-671-6350.

⚠ CAUTION

BURN HAZARD: Some exterior surfaces on unit will get hot. Avoid unnecessary contact with unit.

Locate unit in an area that is convenient for use. The location should be level and strong enough to support the weight of the unit and contents.

Do not store any materials or items inside unit when not in use.

Never use steel pads, wire brushes, or scrapers to clean unit.

NOTICE

Do not locate unit in an area subject to ambient temperatures above 100°F (38°C). Doing so will damage unit and void warranty.

Do not locate in an area with direct sunlight. Doing so will damage unit and void warranty.

Unit must be level for doors to function properly.

Do not lay unit on its side in any direction. Damage to unit could occur.

Use non-abrasive cleaners and cloths only. Abrasive cleaners and cloths could scratch finish of unit, marring its appearance and making it susceptible to soil accumulation.

Clean unit daily to avoid malfunctions and maintain sanitary operation.

MODEL DESCRIPTION

All Models

Hatco® Flav-R 2-Go® Locker Systems are designed to hold pick-up and delivery orders securely while allowing quick access.

Outdoor lockers systems are designed to be installed into a wall opening.

F2GBOF and F2GBOB models are designed to function together as a single unit, but also can be used individually in custom applications. They are available in 7- or 11-locker layouts.

NOTE: Refer to the OPTIONS AND ACCESSORIES *section of this manual for all of the available options and accessories.*

F2GBOF-7 and F2GBOF-11 Models

F2GBOF models can be installed outdoors on the exterior of a building. These models are 4 lockers high with 2 or 3 columns.

Each unit features a Power On/Off switch, touchscreen controls, indicator lights, individually-locked hinged doors, a 6′ (1829 mm) jumper cord, and a 6′ (1829 mm) 12 Vdc power supply cord (Class 2).

NOTE: The Power On/Off switch is located on the operator side of the touchscreen controller.

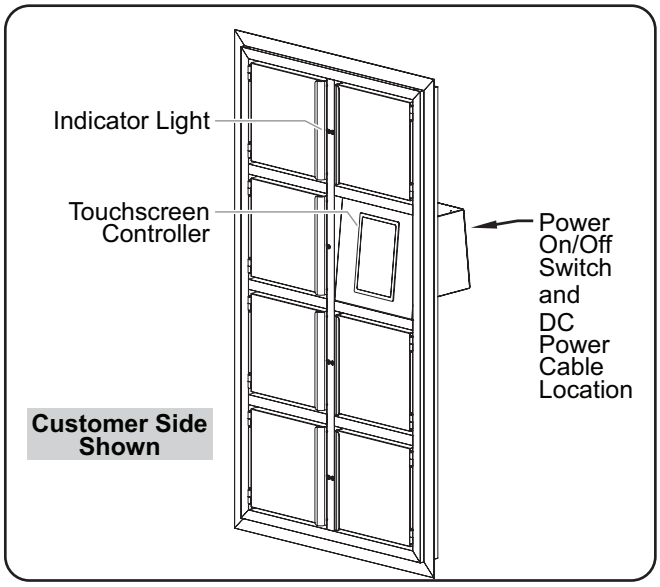

Model F2GBOF-7 (Front Model)

F2GBOB-7 and F2GBOB-11 Models

F2GBOB models are designed to be installed into a wall opening from the inside of a building and are available in heated or non-heated configurations. These models are 4 lockers high with 2 or 3 columns.

Each unit includes adjustable mounting brackets and can be ordered with or without hinged glass doors.

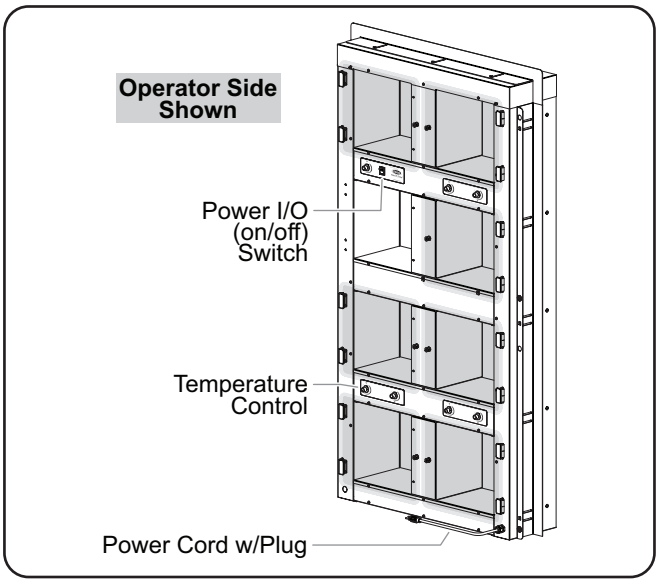

Model F2GBOB-7
(Back Model shown with Heated Lockers)

MODEL DESIGNATION

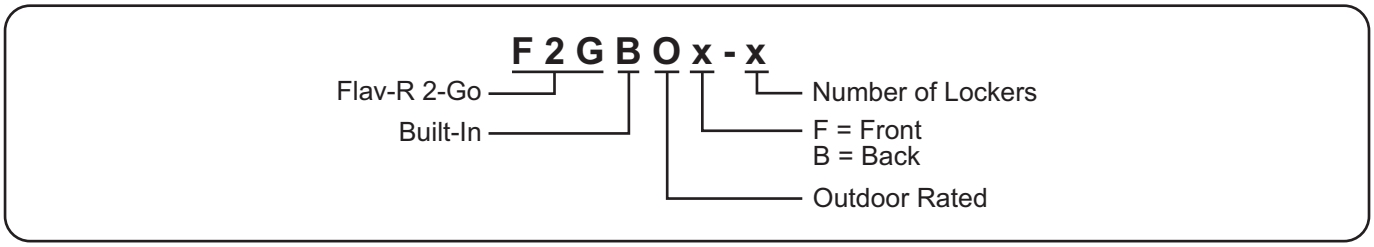

Plug Configurations

Units are equipped with an electrical cord and plug appropriate for the electrical rating of the unit.

⚠ WARNING

ELECTRIC SHOCK HAZARD: Plug unit into a properly grounded electrical receptacle of the correct voltage, size, and plug configuration. If plug and receptacle do not match, contact a qualified electrician to determine and install proper voltage and size electrical receptacle.

NOTE: Receptacle not supplied by Hatco.

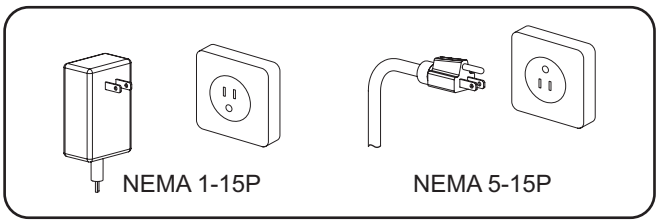

Plug Configurations

NOTE: The specification label is located next to the power cord. See the label for the serial number and verification of unit electrical information.

Electrical Rating Chart

Model	Voltage	Watts	Amps	Plug Configuration	Unit Weight
F2GBOF-7	12 Vdc*	15.6 W	1.3 A	NEMA 1-15P	197 lbs. (89 kg)
F2GBOF-11	12 Vdc*	36 W	3.0 A	NEMA 1-15P	260 lbs. (118 kg)
F2GBOB-7	120 Vac	770 W	6.4 A	NEMA 5-15P	172 lbs. (78 kg)
F2GBOB-11	120 Vac	1210 W	10.1 A	NEMA 5-15P	237 lbs. (108 kg)

* Connect the included Class 2 power supply cord to a 120 Vac, 15 A or 20 A receptacle.

Dimensions — Front Models

Model	Width (A)	Depth (B)	Height (C)
F2GBOF-7	39-1/2″ (1003 mm)	14-1/2″ (368 mm)	73-1/2″ (1867 mm)
F2GBOF-11	56-1/2″ (1435 mm)	14-1/2″ (368 mm)	73-1/2″ (1867 mm)

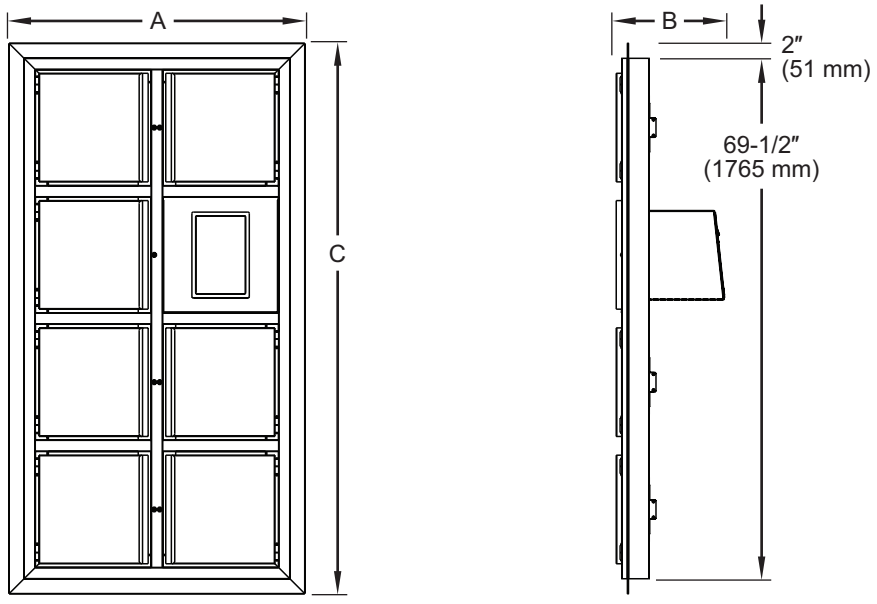

Front View

Side View

Dimensions — Back Models

Model	Width (A)	Depth (B)	Height (C)
F2GBOB-7	39-7/16″ (1001 mm)	11-1/4″ (285 mm)	71-1/2″ (1816 mm)
F2GBOB-11	56-7/16″ (1433 mm)	11-1/4″ (285 mm)	71-1/2″ (1816 mm)

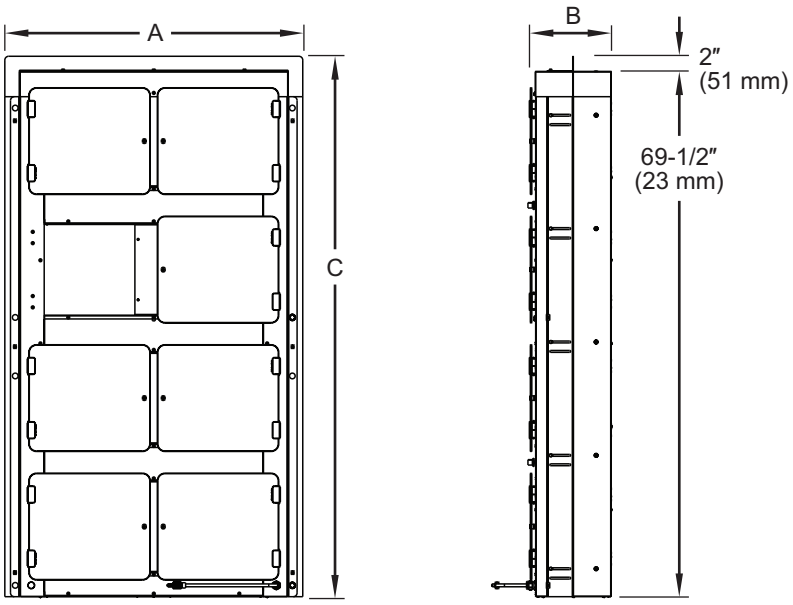

Front View Side View

Dimensions — Maximum Wall Thickness

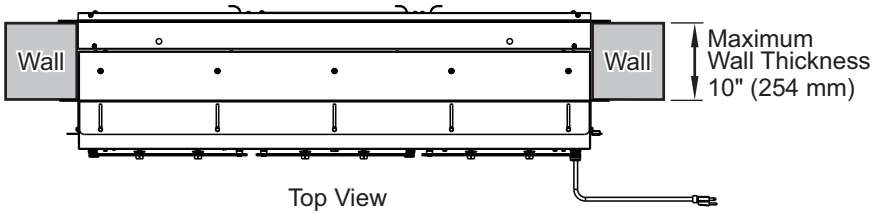

Top View

General

Flav-R 2-Go® Locker Systems are shipped with most components pre-assembled. Care should be taken when unpacking the shipping carton to avoid damage to the unit and components enclosed. Use the following procedures to install the different models.

⚠ WARNING

ELECTRIC SHOCK HAZARD: Unit is not weatherproof. Locate unit indoors where ambient air temperature is a minimum of 70°F (21°C).

FIRE HAZARD: Do not use an extension cord. If power cord is too short, contact a qualified electrician to determine and install proper voltage and size electrical receptacle near unit.

NOTICE

Unit must be level for doors to function properly.

Do not lay unit on its side in any direction. Damage to unit could occur.

NOTE: Due to the size and weight of the unit, use the proper number of people for installation based on the weight of the unit.

1. Inspect the shipping container for obvious signs of transit damage. If damaged, inform the freight company immediately. **CAUTION! Stop! Do not attempt to use a damaged unit. Contact Hatco® for assistance.**
2. Cut and remove the shipping bands from around the packaging.
3. Remove tape and protective packaging from all surfaces of the unit.
4. Inspect the unit for freight damage such as dents on the exterior or inside the lockers. If damaged, inform the freight company immediately.
5. Use one of the following procedures to install the unit depending on the model.
   - "Installing Front Models (F2GBOF Models)"
   - "Installing Back Models (F2GBOB Models)"

Installing Front Models (F2GBOF Models)

Front models must be installed into a wall and secured to the wall studs or other supporting feature on the building. Front models are outdoor rated and can be installed on the exterior of a building.

⚠ WARNING

Use extreme caution when moving and tipping unit during installation. Size and weight of unit create significant tip and pinch point hazards. Remain aware and keep clear of unit/pinch points while tipping to avoid serious injury.

1. Cut the wall (if necessary) and build a rough opening in the wall for the size of the unit being installed. Refer to “Rough Opening Dimensions” in this section.
   - Locate the unit in an area protected from extreme weather.

Rough Opening Dimensions

Model	Width (A)	Height (B)
F2GBOF-7	36″–36-1/2″ (914–927 mm)	70″–70-1/2″ (1778–1791 mm)
F2GBOF-11	53″–53-1/2″ (1346–1359 mm)	70″–70-1/2″ (1778–1791 mm)

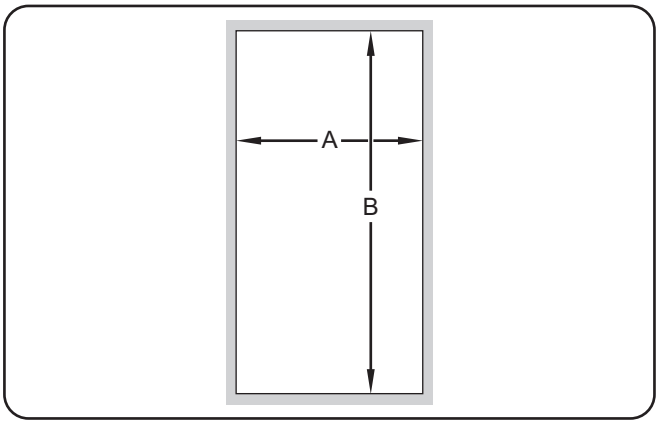

Wall Cutout Dimensions

2. Verify that the wall is level and plumb. Make adjustments, if necessary.
3. Apply sill flashing tape around the wall opening.
4. Apply a 3/8" (10 mm) bead of sealant 3/8" (10 mm) from the edge of the opening around the wall opening.
5. Lift the unit and carefully place it into the wall opening cutout. This step requires two or more people, depending on the unit.
   - The unit is placed into the wall opening from the customer side of the wall.

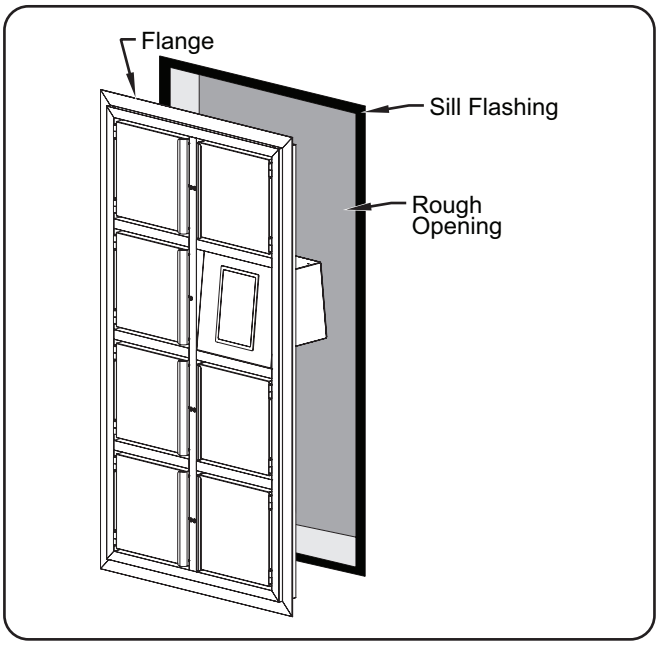

Installing a Front Unit into an Exterior Wall

6. Verify that the unit is level before securing to the wall. The doors will not close properly if unit is not level. Use shims, if necessary.

...continued

7. Drill pilot holes into the metal flange.
   - Pilot holes should be countersunk to allow screw heads to sit as flush as possible.
   - Use a minimum of twelve 2-1/2" (64 mm) fasteners evenly spaced along the flange.
8. Secure the unit to the wall using the appropriate fasteners (based on the construction of the building) through the pilot holes in the flange and into the wall.
9. Apply sill flashing tape over the flange.
10. Install trim work around unit and wall cutout and/or apply sealant around the edge of the flange and the wall cutout.
11. Apply exterior sealant, if necessary.
12. Apply foam sealant from the interior side of the wall between the wall rough opening and the unit.
13. If installing unit as a standalone unit, install trim work on the interior side of the wall.
    - If installing with the F2GBOB model, skip this step and refer to the "Installing Back Models" procedure.
14. Plug the unit into a properly grounded electrical receptacle of the correct voltage, size, and plug configuration. See the SPECIFICATIONS section for details.
    - Use supplied cord clips to route and organize the cord.

Installing Back Models (F2GBOB Models)

Back models must be installed into a wall and secured to the studs or other supporting feature on the building. Back models are NOT outdoor rated and must be installed on the interior of a building.

1. Cut the wall (if necessary) and build a rough opening in the wall for the size of the unit being installed. Refer to “Rough Opening Dimensions” in this section.
   - Locate the unit in an area where the ambient air temperature is constant and a minimum of 70°F (21°C).

NOTICE

Do not locate unit in an area subject to ambient temperatures above 100°F (38°C). Doing so will damage unit and void warranty.

Rough Opening Dimensions

Model	Width (A)	Height (B)
F2GBOB-7	36″–36-1/2″ (914–927 mm)	70″–70-1/2″ (1778–1791 mm)
F2GBOB-11	53″–53-1/2″ (1346–1359 mm)	70″–70-1/2″ (1778–1791 mm)

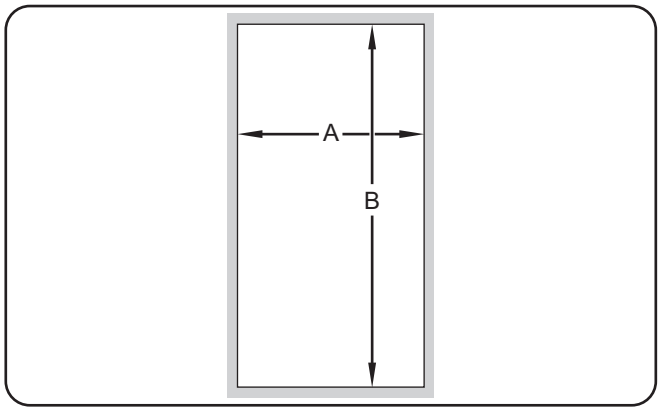

Wall Cutout Dimensions

2. Verify that the wall is level and plumb. Make adjustments, if necessary.
3. Lift the unit and carefully place it into the wall opening cutout. This step requires two or more people, depending on the unit.
   - The unit is placed into the wall opening from the operator side of the wall.
   - The flange brackets can be adjusted by loosening the flange screws to accomodate the wall thickness.
   - The maximum wall thickness is 10″ (254 mm) when installing this model with a F2GBOF model.

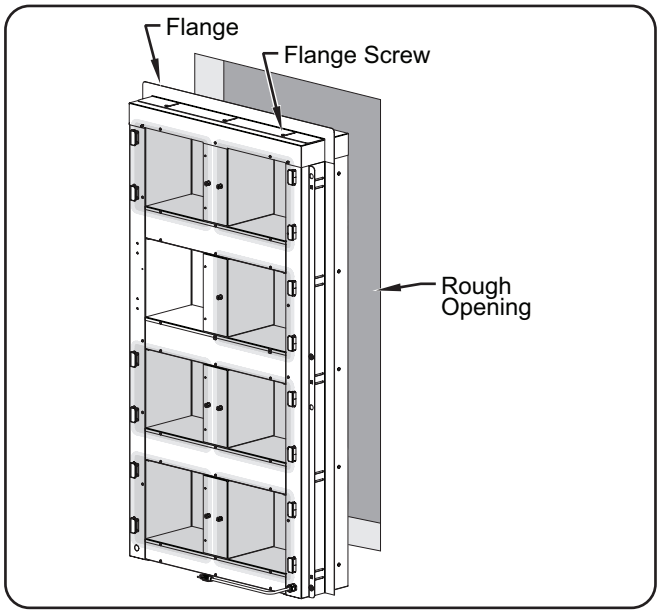

Installing a Back Unit into a Wall

4. Verify the unit is level and positioned properly before securing to the wall. The doors will not close properly if unit is not level.
   - Use washers on the wall fasteners to level unit, if necessary.
   - If installing this unit with a F2GBOF model in the same opening, verify that the two units join together properly. There should be no gaps between the two units.

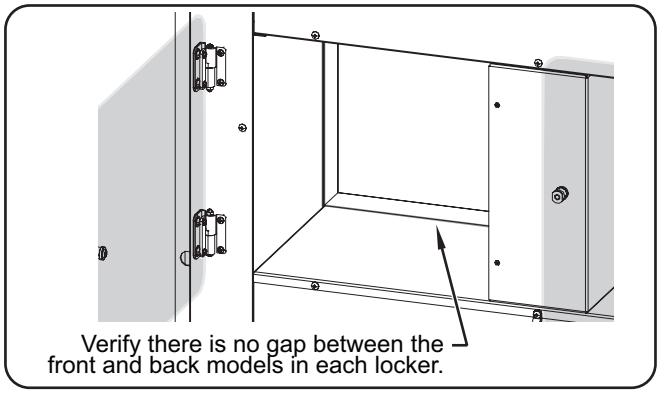

Installing F2GBOB and F2GBOF Models

5. Drill pilot holes into the metal flange.
   - Pilot holes should be countersunk to allow screw heads to sit as flush as possible.
   - Use a minimum of twelve 2-1/2" (64 mm) fasteners evenly spaced along the flange.

6. Secure the unit to the wall using the appropriate fasteners (based on the construction of the building) through the pilot holes in the flange and into the wall.
7. Install trim work around unit and wall cutout and/or apply sealant around the edge of the flange and the wall cutout.
8. Seal the gaps using NSF-approved sealant where the F2GBOF and F2GBOB models meet inside of each locker.

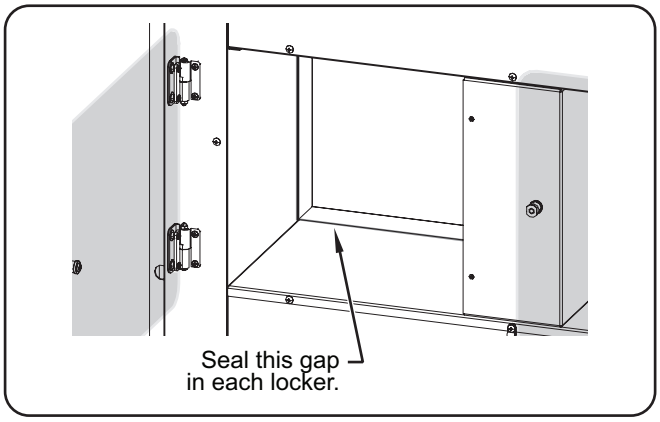

Sealing the Gaps Inside of the Lockers

9. On heated models, plug the unit into a properly grounded electrical receptacle of the correct voltage, size, and plug configuration. See the SPECIFICATIONS section for details.

Installing a Stand-Alone Back Model (F2GBOB Models)

Back models (F2GBOB models) can be installed as stand-alone units attached to a wall. Use the following procedure to install this unit onto the wall.

1. Remove the brackets from the top and sides of the unit by removing the screws.
2. Install the brackets into the holes closest to the wall using the previously removed screws.

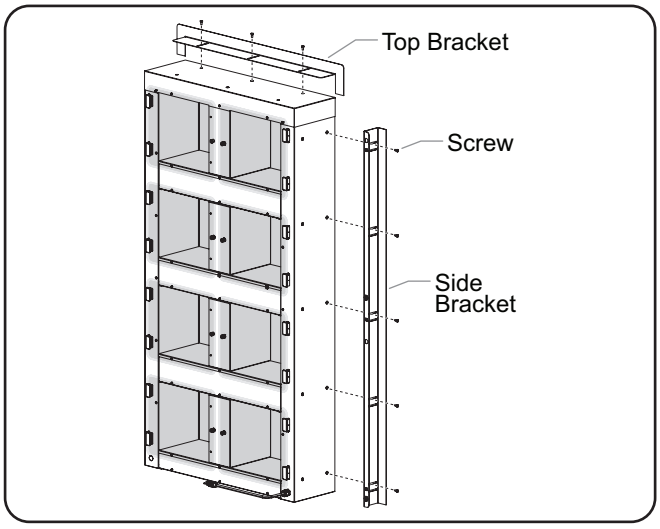

Installing the Brackets

3. Drill pilot holes into the metal flange.
   - Pilot holes should be countersunk to allow screw heads to sit as flush as possible.
   - Use a minimum of twelve 2-1/2" (64 mm) fasteners evenly spaced along the flange.
4. Secure the unit to the wall using the appropriate fasteners through the pilot holes in the flange and into the wall.
   - Locate the unit in an area where the ambient air temperature is constant and a minimum of 70°F (21°C).

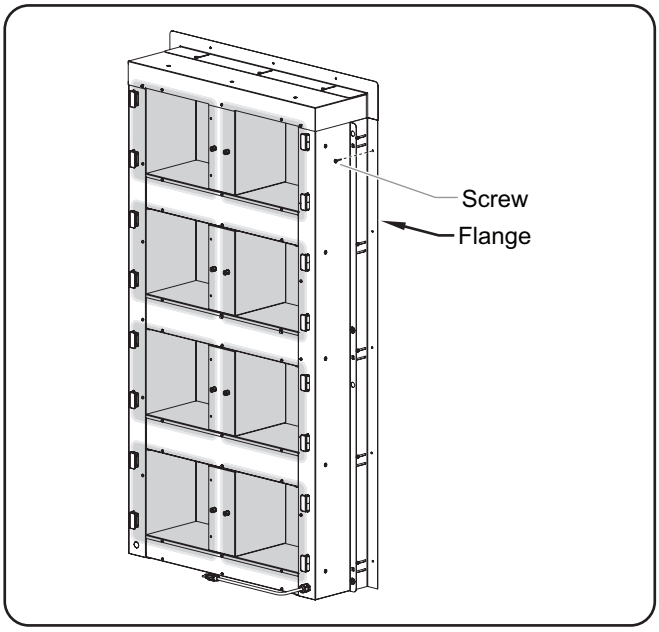

Installing a Back Unit into a Wall

NOTICE

Do not locate unit in an area subject to ambient temperatures above 100°F (38°C). Doing so will damage unit and void warranty.

5. On heated models, plug the unit into a properly grounded electrical receptacle of the correct voltage, size, and plug configuration. See the SPECIFICATIONS section for details.

General

Use the following information and procedures to operate Hatco® Flav-R 2-Go® Outdoor Locker Systems.

⚠ WARNING

Read all safety messages in the IMPORTANT SAFETY INFORMATION section before operating this equipment.

⚠ CAUTION

BURN HAZARD: Some exterior surfaces on unit will get hot. Avoid unnecessary contact with unit.

Operating F2GBOB Models

Use the following procedures to operate heated F2GBOB models.

Startup

1. Move the Power I/O (on/off) switch to the **I** (on) position.
2. Turn the Temperature Controls to the desired temperature settings.
   - The heating elements will energize.
   - Each temperature control knob controls a separate locker indicated by the arrow next to the knob.
   - Turning the Temperature Control knob counterclockwise will increase the temperature setting. Turning the Temperature Control knob clockwise will decrease the temperature setting.

Shutdown

1. Move the Power I/O (on/off) switch to the **O** (off) position and allow the unit to cool completely.
2. Perform the "Daily Cleaning" procedure in the MAINTENANCE section of this manual.

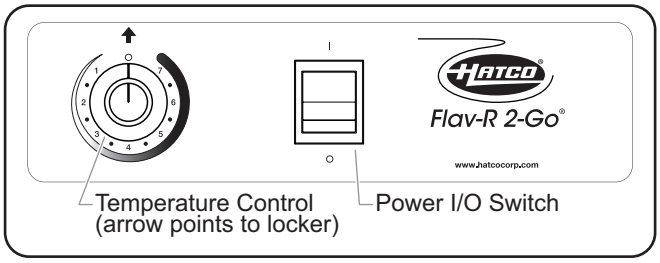

Control Panel (F2GBOB Models)

Operating F2GBOF Models

Use the following procedures to operate F2GBOF models.

Startup

1. Move the Power On/Off switch to the "On" position.
   - The Power On/Off switch is located next to the operator's touchscreen controller.
   - The touchscreen will energize.
   - After the software loads, the Select Lockers screen or Welcome screen will appear.
2. Refer to the "Placing an Order" procedure to input customer order information and place food into a locker.

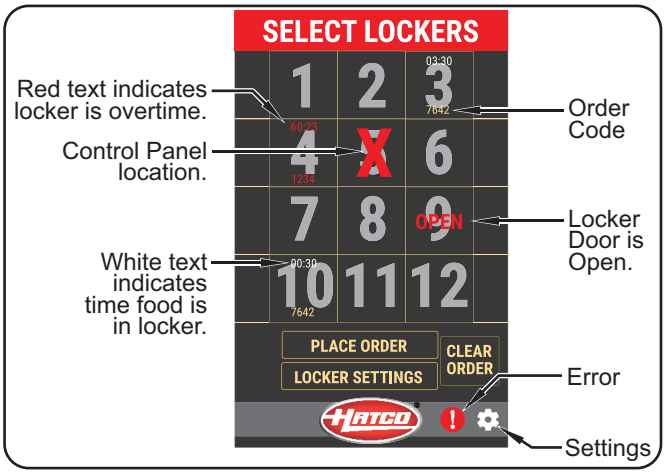

Select Lockers Screen

Shutdown

1. Move the Power On/Off switch to the "Off" position and allow the unit to cool completely.
2. Perform the "Daily Cleaning" procedure in the MAINTENANCE section of this manual.

NOTE: If unit is shutdown with active orders, the orders will be saved for when the unit is turned back on, but the timer will be reset. To clear orders refer to the "Clear a Single Order" procedure in this section.

Placing an Order (Operator Side)

Use the following procedure to place a completed and packaged customer order into a locker for holding. This procedure is for units using the default "Name/Code" Claim Mode setting. For other Claim Mode setting information, refer to the appropriate Claim Mode setting at the end of this procedure.

1. On the Select Lockers screen, touch the desired locker number(s).
   - Up to four lockers can be selected if the food order will not fit in one locker.
2. With the locker(s) selected, touch PLACE ORDER.
3. Type the name of the order and touch ENTER.
   - The name will appear on the customer-side screen to identify their order.



Enter Name Screen

4. Type the order code and touch ENTER.
   - The order code can be up to 12 characters.
   - The order code will be used by the customer to unlock their locker(s).

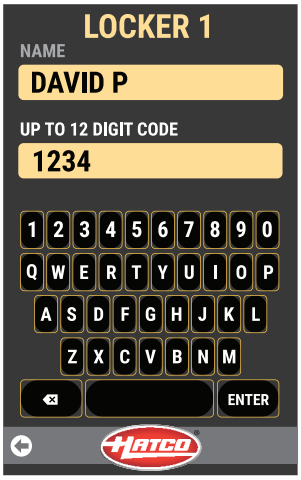

Enter Code Screen

NOTE: If the order code is currently in use, the unit will not accept it. The unit will notify the operator to "Please enter a new order code."

5. When the Place Order screen appears, place the food order into the locker(s) shown on screen.
   - The timer will begin to count up on the Select Lockers screen. The maximum order time is factory set to 45 minutes.

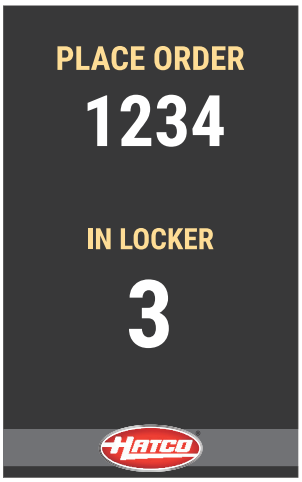

Place Order Screen

NOTE: Refer to the "Overtime Order" procedure for more information about orders that stay in a locker past the maximum order time.

Simple (1) Claim

The name entered must be unique, but will not affect the order code for pickup. Food must be picked up using '1' for the order code.

Name Only Claim

The name entered must be unique. The order code input is not available. Food can be picked up using the customer's first name and initial of their last name (with no spaces).

Code Only Claim

The order code entered must be unique. The name input is not available. Food can be picked up using the order code only. The order code can be up to 12 digits.

Picking Up an Order (Customer Side)

Use the following procedure to unlock and remove food from a locker on the customer side. A general outline of this procedure should be provided to the customer. This procedure is for units using the default "Name/Code" Claim Mode setting. For other Claim Mode setting information, refer to the appropriate Claim Mode setting at the end of this procedure.

1. On the Orders Ready screen, touch the name the order was placed under.
   - If the customer's name is not shown on the list, their order is not ready.

NOTE: This screen does not appear when in the "Name Only" and the "Code Only" Claim Mode settings.

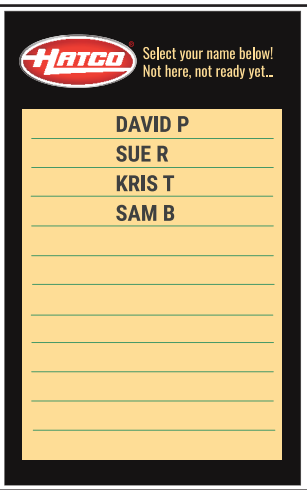

Orders Ready Screen

2. Enter the order code.
   - If the order code is entered correctly, the pickup screen will appear for 35 seconds and notify the customer to: "Please remove your items from your lighted locker!"
     - The indicator light for the corresponding locker will illuminate while the locker remains unlocked.
     - The locker(s) will pop open and remain open until the door is closed manually.
     - Select "Open Door" to unlock the door if it is closed before all food is removed from the locker(s).

NOTE: If the customer does not remove the food order within 35 seconds, the customer's name will disappear from the list, and an operator will need to remove the order manually.

   - If the order code is entered incorrectly, the screen will notify the customer to "Please try again!" .

NOTE: When in "Simple (1)" Claim Mode setting enter "1" for the order code. When in "Name Only" or "Code Only" Claim Mode setting, enter the name or order code.

continued...



Enter Order Code

3. Open the locker(s) with illuminated indicator lights and remove food.
   - The locker(s) will remain unlocked until it's manually closed. The indicator light will illuminate while the locker is unlocked.
   - If door is closed too soon, touch "Open Door" on the touchscreen to unlock the door.

Simple (1) Claim

The order code is always '1' for picking up an order.

Name Only Claim

The customer will enter the first name and initial of last name for picking up an order. Entering an order code is not an option in this setting.

Code Only Claim

The customer will enter the order code of the order for picking up an order. Entering a name is not an option in this setting.

Clear a Single Order

Use this procedure to clear an order.

1. On the Select Lockers screen, touch a locker number with the order you want to clear.
2. With the locker selected, touch CLEAR ORDER.
3. On the Confirmation screen, select "Yes".

NOTE: Clearing an order will clear the order from the selected locker and all other lockers linked to the same order.

Overtime Order

When an order is in the locker past the maximum order time, the timer on the Select Lockers screen will turn red.

In order for the locker to be used for another order, the locker must be cleared. Use the following procedure to reset an overtime order.

1. Remove and discard food from locker.
2. Follow the “Clear a Single Order” procedure.
3. When the next order is ready, follow the “Placing an Order” procedure.

Change the Passcode

1. On the Select Lockers screen, touch ⚙ for system settings.
2. Enter the Passcode and touch ENTER to access the System Settings screen.
   - The factory set Passcode is: 88888

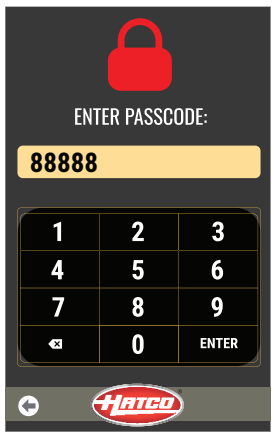

Passcode Screen

3. Touch SET PASSCODE.

NOTE: The CONFIGURATION selection on the System Settings screen is for factory use only.

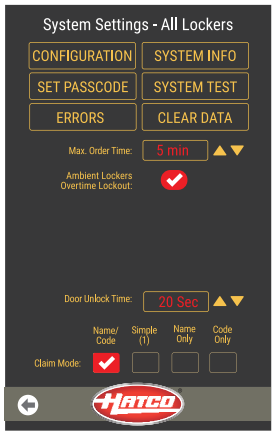

System Settings Screen

4. On the Set Passcode screen, enter the current passcode and touch ENTER.
5. Enter the new password and touch ENTER. Password must be exactly five digits.
6. Touch the ← to return to the System Settings screen.

Change the Maximum Order Time

Use the following procedure to change the maximum amount of time that a locker will be allowed to hold food.

If an order in a heated locker exceeds the maximum order time, the customer will get a message that it cannot be retrieved. The order will need to be cleared by the operator.

1. On the Select Lockers screen, touch ⚙ for system settings.
2. Enter the Passcode and touch ENTER to access the System Settings screen.
   - The factory set Passcode is: 88888

3. On the “Max. Order Time” line, touch the ▲ or ▼ arrow to increase or decrease the maximum order time.
   - The maximum order time changes in increments of 1 minute and can be set up to 45 minutes.
4. Touch the ← to return to the Select Lockers screen.

NOTE: Ambient lockers are claimable after the maximum order time is exceeded. To prevent a customer from claiming an over time order in an ambient locker, make sure the "Ambient Lockers Overtime Lockout" is selected on the System Settings screen.

Change the Door Unlock Time

1. On the Select Lockers screen, touch ⚙ for system settings.
2. Enter the Passcode and touch ENTER to access the System Settings screen.
   - The factory set Passcode is: 88888
3. On the “Door Unlock Time” line, touch the ▲ or ▼ arrow to increase or decrease the maximum order time.
   - The door unlock time changes in increments of 1 second and can be set from 10 to 60 seconds.
4. Touch the ← to return to the Select Lockers screen.

Change the Claim Mode Setting

All orders must be cleared before changing the claim mode setting.

1. On the Select Lockers screen, touch ⚙ for system settings.
2. Enter the Passcode and touch ENTER to access the System Settings screen.
   - The factory set Passcode is: 88888
3. On the “Claim Mode” line, touch the box under the desired claim mode setting.
   - Name/Code: This is the default setting. The order name and order code used to open a locker.
   - Simple (1): The order name and order code are used to open the locker, but the order code is always set to "1".
   - Name Only: Customer's first name and initial of last name is used to open a locker.
   - Code Only: Only order code is used to open a locker.
4. Touch the ← to return to the Select Lockers screen.

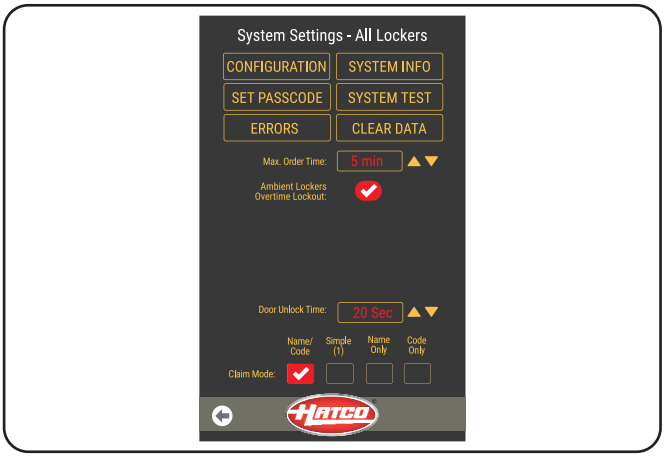

System Settings Screen

Updating the Touchscreen Controller Software

1. Move the Power On/Off switch to the “On” position.
2. Wait 10 seconds and insert a USB drive with the latest software into the USB port.
   - The software manifest file and folders containing software must be in the root folder on the USB drive.
   - The software will update automatically when the USB drive is inserted.
   - The screen will read "Updating" while the software is installing.
3. After the software installation, the screen will read "Complete - Waiting for USBH drive detach". Remove the USB drive.
   - The USB drive must be removed while the unit is still on or the update will not apply to the software.
4. The unit will reboot. Do NOT switch off power during the reboot.
5. Verify that the software was updated.
   - The customer-side controller shows the HMI version on the startup screen.
   - The operator-side controller shows the HMI version by selecting the “System Info” on the System Settings Screen.

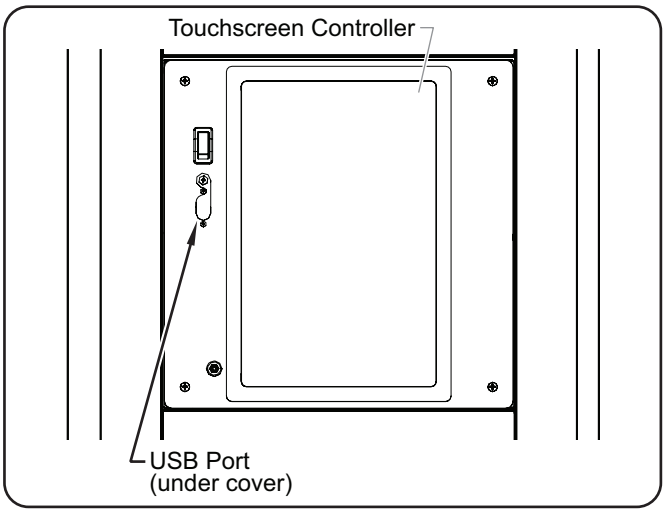

USB Port

General

Flav-R 2-Go® Locker Systems are designed for maximum durability and performance with minimum maintenance.

⚠ WARNING

ELECTRIC SHOCK HAZARD:

- **Turn OFF power switch, unplug power cord, and allow unit to cool before performing any cleaning, adjustments, or maintenance.**
- **DO NOT submerge or saturate with water. Unit is not waterproof. Do not operate if unit has been submerged or saturated with water.**
- **Do not steam clean or use excessive water on unit.**
- **This unit is not "jet-proof" construction. Do not use jet-clean spray to clean this unit.**
- **Do not clean unit when it is energized or hot.**
- **Do not clean unit with metal scouring pads. Metal pieces can break off pad and touch electrical components, creating risk of electric shock.**
- **This unit must be serviced by qualified personnel only. Service by unqualified personnel may lead to electric shock or burn.**
- **Use only Genuine Hatco® Replacement Parts when service is required. Failure to use Genuine Hatco Replacement Parts will void all warranties and may subject operators of the equipment to hazardous electrical voltage, resulting in electrical shock or burn. Genuine Hatco Replacement Parts are specified to operate safely in the environments in which they are used. Some aftermarket or generic replacement parts do not have the characteristics that will allow them to operate safely in Hatco equipment.**

This unit has no "user-serviceable" parts. If service is required on this unit, contact an Authorized Hatco Service Agent or contact the Hatco Service Department at 414-671-6350.

⚠ CAUTION

Do not move or relocate unit for cleaning. Unit is bulky and heavy.

Never use steel pads, wire brushes, or scrapers to clean unit.

Daily Cleaning

To maintain performance and preserve the finish of the unit clean the unit daily.

NOTICE

Use non-abrasive cleaners and cloths only. Abrasive cleaners and cloths could scratch finish of unit, marring its appearance and making it susceptible to soil accumulation.

1. Move the Power On/Off switch to the "Off" position and allow the unit to cool completely.
2. Remove and discard any remaining food product.
3. Remove any spillages from lockers using damp paper towel or a non-abrasive cloth.
4. Clean the interior of each locker using a damp non-abrasive cloth or nylon scouring pad (a non-abrasive cleaner may be used for difficult stains).
5. Wipe down all exterior surfaces using a non-abrasive, damp cloth (a non-abrasive cleaner may be used for difficult stains).
6. Wipe dry all surfaces using a non-abrasive, dry cloth.
7. Sanitize the interior of each locker as well as all exterior surfaces, if desired.

Opening a Jammed Door (F2GBOF Models)

The door can be opened manually when it won't open using the touchscreen controls. The door can be jammed due to the latch malfunctioning or a loss of power.

1. Insert a screwdriver into the latch slot and move the release pin to open the door.

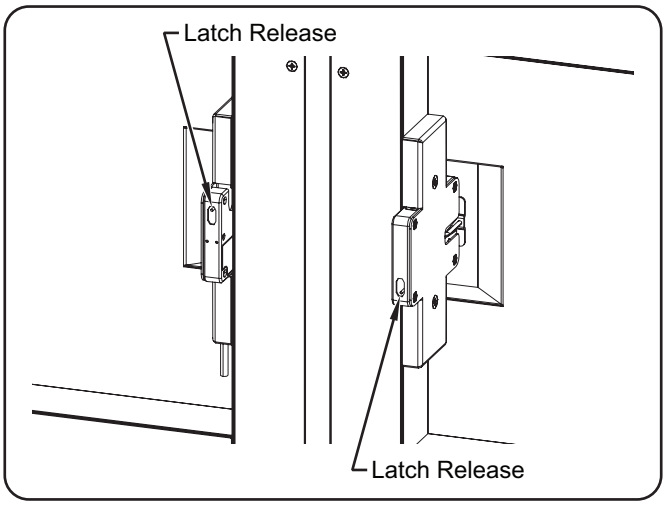

Opening a Jammed Door

TROUBLESHOOTING GUIDE

⚠ WARNING

This unit must be serviced by qualified personnel only. Service by unqualified personnel may lead to electric shock or burn.

⚠ WARNING

ELECTRIC SHOCK HAZARD: Turn OFF power switch, unplug power cord, and allow unit to cool before performing any cleaning, adjustments, or maintenance.

Symptom	Probable Cause	Corrective Action
Unit does not operate (blank touchscreen).	Unit unplugged.	Plug unit into proper power supply.
	Power On/Off switch in "Off" position.	Move Power On/Off switch to the "On" position.
	Unit connected to incorrect power supply.	Refer to SPECIFICATIONS section for unit electrical specifications. Contact a qualified electrician to determine and install proper voltage and size electrical receptacle.
Locker door not locking (F2GBOB models).	Locker system not leveled during installation.	Level the locker system.
	Latch defective.	Inspect if the door is making contact with the latch. If contact is not being made, then the door/hinges need to be replaced. Contact Authorized Service Agent or Hatco for assistance.
Passcode is not working.	Incorrect passcode is entered.	Contact Authorized Service Agent or Hatco for assistance.
Locker is too warm.	Temperature control is set too high.	Adjust the temperature control to a lower setting.
Locker is not heating (F2GBOB models).	Temperature control is set too low.	Adjust the temperature control to a higher setting.
	Thermostat defective.	Contact an Authorized Hatco Service Agent or Hatco for assistance.
	Unit not allowed enough time to preheat.	Allow unit 15–20 minutes to reach operating temperature.

Error Messages

The locker system will show errors in the following ways:

- When the unit is turned on.
- When ❗ is pressed on the Select Lockers screen.
- When the "Errors" button is selected on the System Settings screen.
- When a new error occurs during operation.

When an error message appears, touch OK or ☑ to acknowledge the error and return to normal operation.

Locker Communication!

The system cannot communicate to a specific locker. Turn power off and on to reboot. If problem continues, call service.

Temp Sensor Out of Range!

The temperature sensor is malfunctioning in a specific locker. Turn power off and on to reboot. If problem continues, call service.

Display Communication!

The system cannot communicate to all lockers. Turn power off and on to reboot. If problem continues, call service.

Error Message Guide

Error Message	Troubleshooting	Corrective Action (if Troubleshooting fails to fix)
Locker Communication!	Move Power On/Off switch to the "Off" position. Wait 5 seconds and move the Power I/O to the "On" position.	Contact Authorized Service Agent or Hatco for assistance. The locker will not function until the unit is serviced. All other lockers will function normally.
Temp Sensor Out of Range!	Move Power On/Off switch to the "Off" position. Wait 5 seconds and move the Power I/O to the "On" position.	Contact Authorized Service Agent or Hatco for assistance. The locker will not function as a heated locker, but can be used as an ambient locker until the unit is serviced. All other lockers will function normally.
Display Communication!	Move Power On/Off switch to the "Off" position. Wait 5 seconds and move the Power I/O to the "On" position.	Contact Authorized Service Agent or Hatco for assistance. No lockers will function until the unit is serviced.

Troubleshooting Questions?

If you continue to have problems resolving an issue, please contact the nearest Authorized Hatco Service Agency or Hatco for assistance. To locate the nearest Service Agency, log onto the Hatco website at **www.hatcocorp.com,** select the *Support* pull-down menu, and click on "Find A Service Agent"; or contact the **Hatco Parts and Service Team** at:

Telephone: 414-671-6350 **e-mail: support@hatcocorp.com**

Touchscreen Controller Location

The touchscreen controller can be ordered in a lowered location for ADA (Americans with Disabilities Act) compliance.

Black Doors (F2GBOF Models)

The doors on F2GBOF models are available in black as a factory installed option in lieu of standard stainless steel doors.

Cord Location (F2GBOB Models)

The power cord and plug F2GBOB models can be ordered on the left or right side of the unit depending on the model.

LIMITED WARRANTY

WARRANTY, EXCLUSIVE REMEDY:

Hatco® Corporation (Seller) warrants that the products it manufactures (Products) will be free from defects in materials and workmanship under normal use and service and when stored, maintained, and installed in strict accordance with factory recommendations. Seller's sole obligation to the person or entity buying the Products directly from Seller (Customer) under this warranty is the repair or replacement by Seller or a Seller-authorized service agency, at Seller's option, of any Product or any part thereof deemed defective upon Seller's examination, for a period of: (i) the Warranty Duration from the date of shipment by Seller or (ii) the Warranty Duration from the date of Product registration in accordance with Seller's written instructions, whichever is later. The "Warranty Duration" shall mean the specific periods set forth below for specific Product components, or, to the extent not listed below, eighteen (18) months. Credit for Products or parts returned with the prior written permission of Seller will be subject to the terms shown on Seller's material return authorization form. PRODUCTS OR PARTS RETURNED WITHOUT PRIOR WRITTEN PERMISSION OF SELLER WILL NOT BE ACCEPTED FOR CREDIT. Expenses incurred by Customer in returning, replacing, or removing the Products will not be reimbursed by Seller. If the defect comes under the terms of the limited warranty, the Products will be repaired or replaced and returned to the Customer and the cost of return freight will be paid by Seller. The remedy of repair or replacement provided for herein is Customer's exclusive remedy. Any improper use, alteration, repairs, tampering, misapplication, improper installation, application of improper voltage, or any other action or inaction by Customer or others (including the use of any unauthorized service agency) that in Seller's sole judgment adversely affects the Product shall void this warranty. The warranty expressly provided herein may only be asserted by Customer and may not be asserted by Customer's customers or other users of the Products; provided, however, that if Customer is an authorized equipment dealer of Seller, Customer may assign the warranty herein to Customer's customers, subject to all of the limitations of these Terms, and in such case, the warranty shall be exclusively controlled by Seller in accordance with these Terms. THIS LIMITED WARRANTY IS EXCLUSIVE AND IS IN LIEU OF ANY OTHER WARRANTY, EXPRESSED OR IMPLIED, INCLUDING BUT NOT LIMITED TO ANY IMPLIED WARRANTY OF NONINFRINGEMENT, MERCHANTABILITY, OR FITNESS FOR A PARTICULAR PURPOSE, WHICH ARE EXPRESSLY DISCLAIMED.

One (1) Year Parts and Labor PLUS One (1) Additional Year Parts-Only Warranty:

Conveyor Toaster Elements (metal sheathed)
Drawer Warmer Elements (metal sheathed)
Drawer Warmer Drawer Rollers and Slides
Food Warmer Elements (metal sheathed)
Display Warmer Elements (metal sheathed air heating)
Holding Cabinet Elements (metal sheathed air heating)
Heated Well Elements — HW, HWB, and HWBI Series (metal sheathed)

Two (2) Year Parts and Labor Warranty:

Induction Ranges
Induction Warmers

One (1) Year Replacement Warranty:

TPT Pop-Up Toasters

One (1) Year Parts and Labor PLUS Four (4) Years Parts-Only Warranty:

3CS and FR Tanks

One (1) Year Parts and Labor PLUS Nine (9) Years Parts-Only Warranty:

Electric Booster Heater Tanks
Gas Booster Heater Tanks

Ninety (90) Day Parts-Only Warranty:

Replacement Parts

Notwithstanding anything herein to the contrary, the limited warranty herein will not cover components in Seller's sole discretion such as, but not limited to, the following: coated incandescent light bulbs, fluorescent lights, heat lamp bulbs, coated halogen light bulbs, halogen heat lamp bulbs, xenon light bulbs, LED light tubes, glass components, and fuses; Product failure in booster tank, fin tube heat exchanger, or other water heating equipment caused by liming, sediment buildup, chemical attack, or freezing.

WARRANTY REGISTRATION INSTRUCTIONS:

Product registration must be submitted within 90 days from the date of shipment from our factory to qualify for additional coverage. Registration may be submitted through the form on Seller's website, through the form accessible through the QR code on the Product (where available), or by calling Customer Service with the required information at: **414-671-6350**.

LIMITATION OF LIABILITY:

SELLER WILL NOT BE LIABLE FOR ANY INDIRECT, INCIDENTAL, CONSEQUENTIAL, PUNITIVE, EXEMPLARY, OR SPECIAL DAMAGES, INCLUDING WITHOUT LIMITATION ANY LOST PROFITS, COSTS OF SUBSTITUTE PRODUCTS, OR LABOR COSTS ARISING FROM THE SALE, USE, OR INSTALLATION OF THE PRODUCTS, FROM THE PRODUCTS BEING INCORPORATED INTO OR BECOMING A COMPONENT OF ANOTHER PRODUCT, OR FROM ANY OTHER CAUSE WHATSOEVER, WHETHER BASED ON WARRANTY (EXPRESSED OR IMPLIED) OR OTHERWISE BASED ON CONTRACT, TORT, OR ANY OTHER THEORY OF LIABILITY, AND REGARDLESS OF ANY ADVICE OR REPRESENTATIONS THAT MAY HAVE BEEN RENDERED BY SELLER CONCERNING THE SALE, USE, OR INSTALLATION OF THE PRODUCTS, EVEN IF SELLER IS AWARE OF THE POSSIBILITY OF SUCH DAMAGES. IN NO EVENT WILL SELLER'S AGGREGATE LIABILITY ARISING OUT OF OR RELATED TO THIS AGREEMENT EXCEED THE TOTAL AMOUNTS PAID TO SELLER BY CUSTOMER FOR THE PRODUCTS WITHIN THE THREE (3) MONTH PERIOD IMMEDIATELY PRECEDING THE EVENT GIVING RISE TO CUSTOMER'S CLAIM. THE LIMITATIONS SET FORTH HEREIN REGARDING SELLER'S LIABILITY SHALL BE VALID AND ENFORCEABLE NOTWITHSTANDING A FAILURE OF ESSENTIAL PURPOSE OF THE LIMITED REMEDY SPECIFIED IN THESE TERMS.

Seller reserves the right to update these Terms at any time, at its sole discretion, which become binding upon the date of publishing. For the most current version of our full Terms of Sale, see our website at: **https://www.hatcocorp.com/terms-of-sale**

SOMMAIRE

Français

Informations Importantes pour le Propriétaire.....18
Introduction.....18
Consignes de Sécurité Importantes.....19
Description du Modèle.....20
Désignation du Modèle.....21
Caractéristiques Techniques.....21
Configuration des Fiches.....21
Tableau des valeurs nominales électriques.....21
Dimensions.....21
Installation.....23
Généralités.....23
Installation des modèles avant.....23
Installation des modèles arrière.....24
Installation d'un modèle arrière autonome.....26
Mode d'emploi.....27
Généralités.....27
Utilisation des modèles F2GBOB.....27
Utilisation des modèles F2GBOF.....27
Maintenance.....32
Généralités.....32
Nettoyage quotidien.....32
Ouverture d'une porte bloquée.....32
Guide de Dépannage.....33
Guide des messages d'erreur.....34
Options et Accessoires.....34
Garantie Limitée.....35
Distributeurs de Pièces Autorisés.....Couverture Arrière

INFORMATIONS IMPORTANTES POUR LE PROPRIÉTAIRE

Noter le numéro de modèle, le numéro de série (l'étiquette des caractéristiques techniques est située à l'intérieur du casier supérieur droit sur les modèles F2GBOF et à côté du cordon d'alimentation sur les modèles F2GBOB chauffants), le voltage et la date d'achat de votre appareil ci-dessous. Veuillez avoir cette information à portée de la main si vous appelez Hatco® pour assistance.

Modèle No. _____

Numéro de série _____

Voltage _____

Date d'achat _____

Enregistrez votre appareil!

Remplissez la garantie en ligne pour éviter les retards pour faire jouer la garantie. Accédez au site Web Hatco **www.hatcocorp.com**, sélectionnez le menu déroulant *Support* (*Assistance*), puis cliquez sur « Warranty » (Garantie).

Horaires ouvrables : 7h00 à 17h00 du lundi au vendredi
Heure du Centre (CT)
(Horaires d'été : juin à septembre—
7h00 à 17h00 du lundi au jeudi
7h00 à 16h00 le vendredi)

Téléphone: +1-414-671-6350

Courriel: support@hatcocorp.com

24/7 Service d'assistance et de pièces de rechange disponible 7j/7, 24h/24 aux États-Unis et au Canada en composant le +1-414-671-6350.

Des renseignements supplémentaires sont disponibles sur notre site Web à **www.hatcocorp.com**.

INTRODUCTION

Hatco's F2GBO Flav-R 2-Go® est conçu pour simplifier la récupération des commandes, améliorer le flux de travail du personnel et offrir une meilleure expérience au client — le tout sans passer le pas de la porte. Avec des casiers distincts pour le chargement dans l'arrière-salle et la récupération à l'avant du bâtiment, cette solution permet de s'assurer que les opérations de service alimentaire se déroulent sans heurt et que les repas sont prêts.

Les systèmes de casiers Flav-R 2-Go sont le résultat de recherches poussées. Les matériaux utilisés ont été sélectionnés pour une durabilité maximale, un aspect esthétique et une performance optimale. Chaque appareil est soigneusement inspecté et testé avant expédition.

Ce manuel fournit les instructions concernant l'installation, la sécurité et le fonctionnement des systèmes de casiers Flav-R 2-Go. Hatco vous recommande de lire l'ensemble des instructions d'installation, de sécurité et de fonctionnement contenues dans ce manuel avant d'installer et d'utiliser l'appareil.

Les consignes de sécurité qui apparaissent dans ce manuel sont identifiées par les mots indicateurs suivants :

⚠ AVERTISSEMENT

AVERTISSEMENT indique une situation dangereuse qui, si elle n'est pas évitée, peut provoquer la mort ou des blessures graves.

⚠ ATTENTION

ATTENTION indique une situation dangereuse qui, si elle n'est pas évitée, peut provoquer des blessures légères ou moyennes.

AVIS

AVIS est utilisé pour des questions sans rapport avec des blessures corporelles.

CONSIGNES DE SÉCURITÉ IMPORTANTES

Lisez l'information de securite importante suivante avant d'utiliser cet équipement pour éviter des dommages ou la mort sérieux et pour éviter d'endommager l'équipement ou la propriété.

⚠ AVERTISSEMENT

DANGER DE DÉCHARGE ÉLECTRIQUE:

- **Brancher l'appareil sur une prise de courant avec terre de tension, de format et de configuration des broches corrects. Si la fiche et la prise ne se correspondent pas, s'adresser à un électricien qualifié pour déterminer et installer une prise de courant de format et de tension corrects.**
- **Mettez l'unité hors tension depuis l'interrupteur, débranchez le cordon d'alimentation et laissez l'unité refroidir avant d'effectuer tout nettoyage, tout réglage ou tout entretien.**
- **NE PAS immerger l'appareil ni le saturer d'eau. L'appareil n'est pas étanche à l'eau. Ne pas le faire fonctionner s'il a été immergé ou saturé d'eau.**
- **F2GBOB ne sont pas résistants aux intempéries. Placer l'appareil à l'intérieur à une température ambiante de 21°C (70°F) minimum.**
- **Ne pas nettoyer à la vapeur ni utiliser trop d'eau sur l'appareil.**
- **Ne pas nettoyer l'appareil lorsqu'il est sous tension ou chaud.**
- **Ne pas tirer l'appareil par son cordon électrique.**
- **Ne pas utiliser l'appareil si le cordon est endommagé ou usé.**
- **Ne pas tenter de réparer ni de changer un cordon électrique endommagé. Ce cordon doit être changé par Hatco, par un réparateur Hatco agréé ou par une personnes de qualifications comparables.**
- **N'utilisez pas d'éponge à récurer métallique pour nettoyer l'appareil. Des morceaux de métal peuvent se détacher de l'éponge et entrer en contact avec des composants électriques, créant un risque de décharge électrique.**
- **Cet appareil doit être entretenu uniquement par des personnes qualifiées. Un entretien réalisé par des personnes non qualifiées peut entraîner des décharges électriques ou provoquer des brûlures.**
- **Pour les réparations, utiliser exclusivement des pièces de rechange Hatco d'origine. Utilisez des pièces détachées Hatco authentiques sous peine d'annuler toutes les garanties et d'exposer l'utilisateur à des tensions électriques dangereuses pouvant entraîner une électrocution ou des brûlures. Les pièces de rechange Hatco d'origine sont conçues pour fonctionner sans danger dans les environnements dans lesquels elles sont utilisées. Certaines pièces de rechange génériques ou de second marché ne présentent pas les caractéristiques leur permettant de fonctionner sans danger dans la matériel Hatco.**

RISQUE D'EXPLOSION : Ne conservez pas ou n'utilisez pas d'essence ou d'autres vapeurs ou liquides inflammables à proximité de cet appareil ou de tout autre appareil.

⚠ AVERTISSEMENT

Installez l'appareil conformément aux instructions d'installation figurant dans ce manuel.

Cet appareil n'est pas conçu pour la conservation à long terme de denrées alimentaires. La durée de conservation est programmable jusqu'à 45 minutes à compter du placement de chaque commande dans l'un des casiers. Veuillez traiter ou éliminer les denrées alimentaires conservées plus longtemps que la durée sûre de conservation conformément à toutes les exigences du code alimentaire local.

Faites preuve d'une extrême prudence lorsque vous déplacez et basculez l'appareil au cours de l'installation. La taille et le poids de l'appareil créent des risques importants de basculement et de pincement. Restez vigilant et évitez les points de pincement lors du basculement de l'appareil afin d'éviter des blessures graves.

RISQUE D'INCENDIE: n'utilisez pas de rallonge. Si le cordon d'alimentation est trop court, contactez un électricien qualifié pour déterminer la tension appropriée et installer la prise électrique près de l'appareil.

Assurez-vous que tous les opérateurs ont été formés à l'utilisation sûre et correcte de l'appareil.

Cet appareil ne doit pas être utilisé par des enfants ou des personnes avec des capacités physiques, sensorielles ou mentales diminuées. Assurez-vous que les enfants sont bien surveillés et tenez-les à l'écart de l'appareil.

Cet appareil ne contient aucune pièce réparable par l'utilisateur. Si cet appareil doit être réparé, contacter un réparateur Hatco agréé ou le Service après-vente Hatco au +1-414-671-6350.

⚠ ATTENTION

DANGER DE BRÛLURE : Certaines surfaces extérieures de l'appareil deviennent chaudes. Toucher ces zones de l'appareil avec précaution.

Placez l'appareil à un emplacement pratique d'utilisation. L'emplacement doit être de niveau et suffisamment solide pour supporter le poids de l'appareil et de son contenu.

Ne stockez aucun matériau ou élément à l'intérieur de l'appareil lorsqu'il n'est pas utilisé.

N'utilisez jamais d'éponges en acier, de brosses en fil de fer ni de grattoirs pour nettoyer l'appareil.

AVIS

Ne placez pas l'appareil dans une zone soumise à des températures ambiantes supérieures à 38°C (100°F). L'appareil subirait des dommages et la garantie serait annulée.

Ne les placez pas dans une zone avec une lumière du soleil directe. L'appareil subirait des dommages et la garantie serait annulée.

AVIS

L'appareil doit être à niveau pour que les portes fonctionnent correctement.

Ne posez pas l'appareil sur le côté dans quelque direction que ce soit. Une telle position pourrait endommager l'appareil.

AVIS

Utiliser seulement des nettoyants non abrasifs et des chiffons doux. Les chiffons et nettoyant abrasifs pourraient érafler la finition de l'unité, entachant son apparence et la rendant susceptible à l'accumulation de saleté.

Nettoyez l'unité quotidiennement pour éviter les dysfonctionnements et assurer un fonctionnement sain.

DESCRIPTION DU MODÈLE

Tous les modèles

Hatco® Flav-R 2-Go® sont conçus pour le dépôt de commandes à récupérer et à livrer en toute sécurité tout en y permettant un accès rapide.

Les systèmes d'extérieur sont conçus pour être installés dans une ouverture découpée dans un mur.

Les modèles F2GBOF et F2GBOB sont conçus pour fonctionner ensemble en tant qu'appareil unique, mais peuvent également être utilisés individuellement dans des applications personnalisées. Ils sont disponibles en agencement de 7 ou 11 casiers.

NOTA: Refer to the OPTIONS AND ACCESSORIES *section of this manual for all of the available options and accessories.*

Modèles F2GBOF-7 et F2GBOF-11

F2GBOF peuvent être installés en plein air, à l'extérieur d'un bâtiment. Ces modèles comprennent 2 ou 3 colonnes de 4 casiers de haut.

Chaque appareil dispose d'un interrupteur d'alimentation On/Off (marche/arrêt), de commandes à écran tactile, de témoins lumineux, de portes à charnière verrouillées individuellement, d'un cordon de raccordement de 1829 mm (6′) et d'un cordon d'alimentation 12 V CC de 1829 mm (6′) (Classe 2).

NOTA: L'interrupteur d'alimentation On/Off (marche/arrêt) est situé du côté de l'opérateur du panneau de commande à écran tactile.

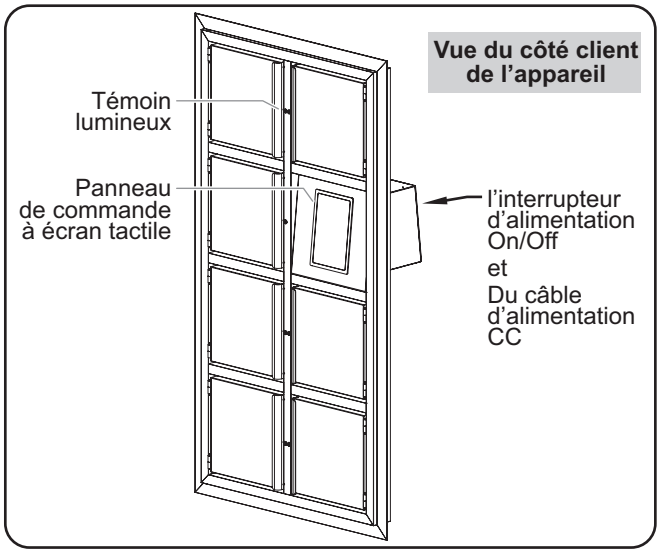

Modèle F2GBOF-7 (modèle avant)

Modèles F2GBOB-7 et F2GBOB-11

Les modèles F2GBOB sont conçus pour être installés dans une ouverture découpée dans le mur à partir de l'intérieur du bâtiment et sont disponibles en configurations chauffants et non chauffants. Ces modèles comprennent 2 ou 3 colonnes de 4 casiers de haut.

Chaque appareil comprend des supports de fixation réglables et peut être commandé avec ou sans portes en verre à charnière.

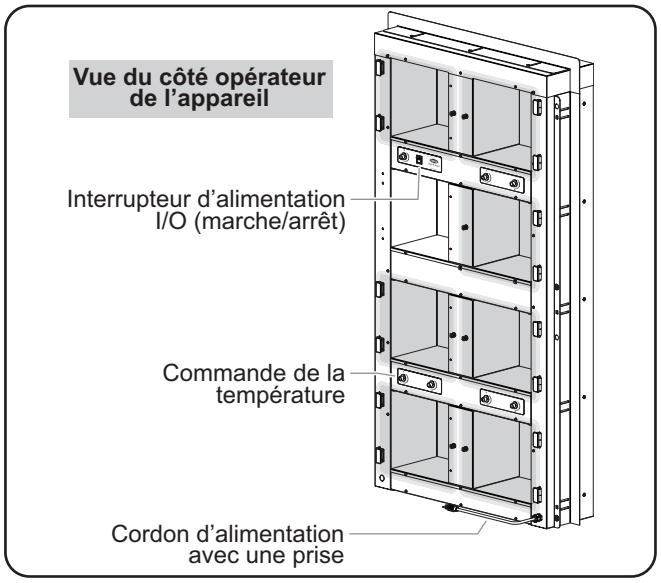

Le modèle F2GBOB-7
(Modèle arrière illustré avec des casiers chauffants)

DÉSIGNATION DU MODÈLE

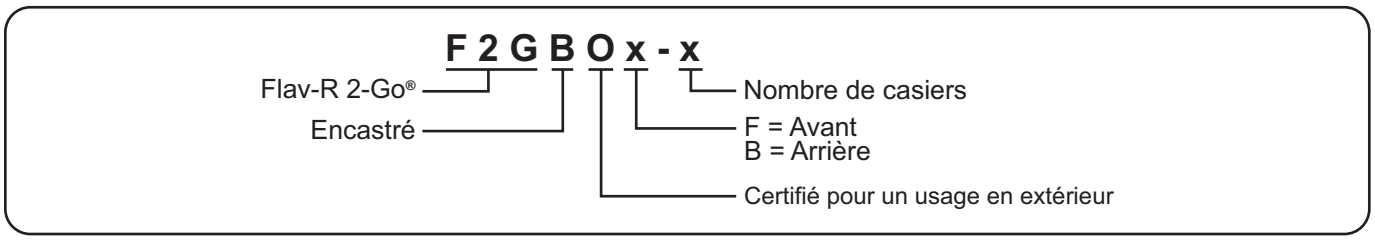

CARACTÉRISTIQUES TECHNIQUES

Configuration des fiches

Les appareils sont livrés avec un cordon électrique avec fiche. Différentes fiches sont fournies selon les applications.

⚠ AVERTISSEMENT

DANGER DE DÉCHARGE ÉLECTRIQUE : Brancher l'appareil sur une prise de courant avec terre de tension, de format et de configuration des broches corrects. Si la fiche et la prise ne se correspondent pas, s'adresser à un électricien qualifié pour déterminer et installer une prise de courant de format et de tension corrects.

NOTA: Prise non fournie par Hatco.

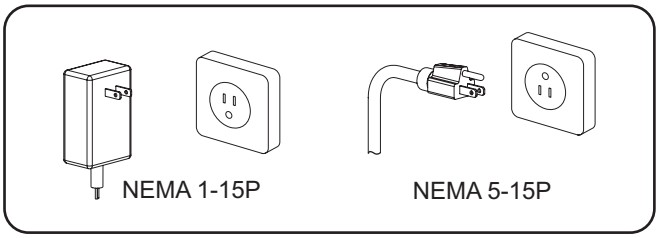

Configuration des fiches

NOTA: L'étiquette des caractéristiques techniques est située à côté du cordon d'alimentation. Reportez-vous à l'étiquette du numéro de série et les données électriques de l'appareil.

Tableau des valeurs nominales électriques

Modèle	Tension	Intensité	Amps	Configuration de Fiches	Poids de l'appareil
F2GBOF-7	12 Vdc*	15.6 W	1.3 A	NEMA 1-15P	89 kg (197 lbs.)
F2GBOF-11	12 Vdc*	36 W	3.0 A	NEMA 1-15P	118 kg (260 lbs.)
F2GBOB-7	120 Vac	770 W	6.4 A	NEMA 5-15P	78 kg (172 lbs.)
F2GBOB-11	120 Vac	1210 W	10.1 A	NEMA 5-15P	108 kg (237 lbs.)

* Connectez l'alimentation électrique de classe 2 fournie à une prise 120 V CA, 15 A ou 20 A.

Dimensions — Épaisseur maximale du mur

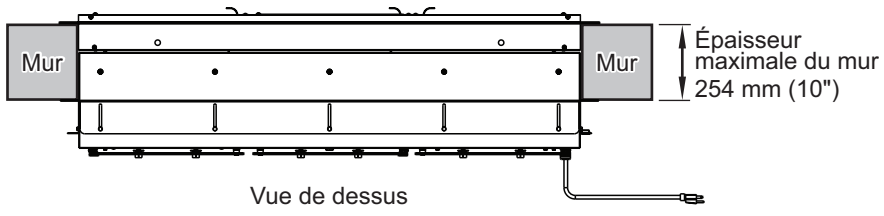

Dimensions — Modèles avant

Modèle	Largeur (A)	Profondeur (B)	Hauteur (C)
F2GBOF-7	39-1/2″ (1003 mm)	368 mm (14-1/2″)	1867 mm (73-1/2″)
F2GBOF-11	1435 mm (56-1/2″)	368 mm (14-1/2″)	1867 mm (73-1/2″)

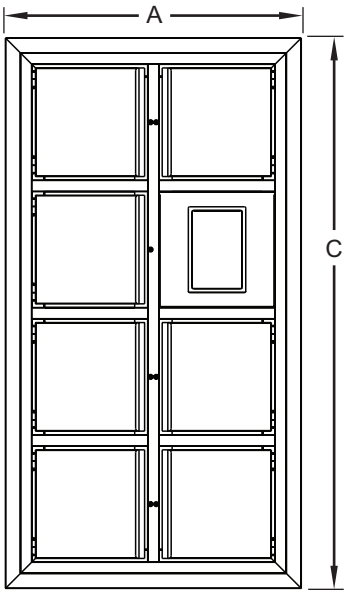

Vue de face

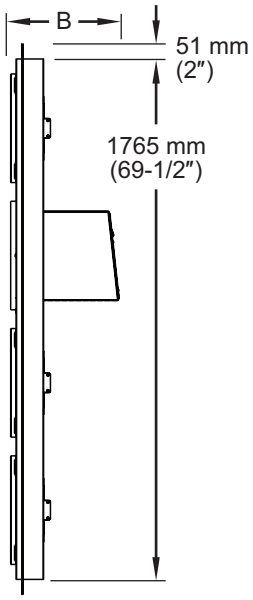

Vue de côté

Dimensions — Modèles arrière

Modèle	Largeur (A)	Profondeur (B)	Hauteur (C)
F2GBOB-7	1001 mm (39-7/16″)	285 mm (11-1/4″)	1816 mm (71-1/2″)
F2GBOB-11	1433 mm (56-7/16″)	285 mm (11-1/4″)	1816 mm (71-1/2″)

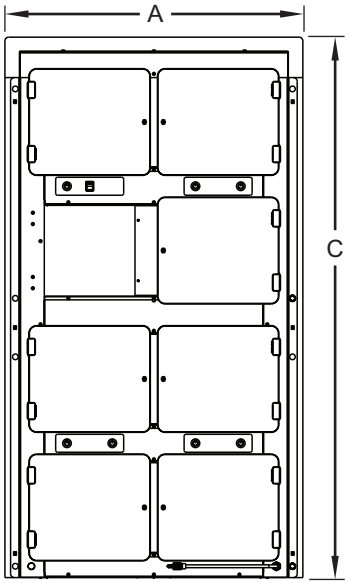

Vue de face

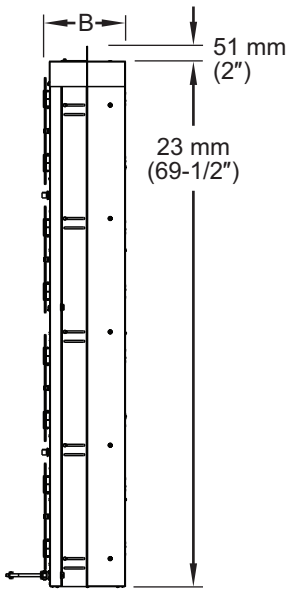

Vue de côté

Généralités

Les systèmes de casiers Flav-R 2-Go® sont expédiés avec la plupart des composants préassemblés. Veillez à ne pas endommager l'appareil ou ses composants lors du déballage du carton d'expédition. Veuillez suivre les procédures suivantes pour l'installation des différents modèles.

⚠ AVERTISSEMENT

DANGER DE DÉCHARGE ÉLECTRIQUE: L'appareil n'est pas à l'épreuve des intempéries. Placer l'appareil à l'intérieur à une température ambiante de 21°C (70°F) minimum.

DANGER D'INCENDIE: N'utilisez pas de rallonge. Si le cordon d'alimentation est trop court, contactez un électricien qualifié pour déterminer la tension appropriée et installer la prise électrique près de l'appareil.

⚠ ATTENTION

Placer l'appareil sur un plan de travail de hauteur correcte à un endroit qui convient pour son utilisation. Le support doit être de niveau pour éviter toute chute accidentelle du grille-pain ou de son contenu et suffisamment solide pour résister au poids de l'appareil et de son contenu.

AVIS

Ne placez pas l'appareil dans une zone soumise à des températures ambiantes supérieures à 38°C (100°F). L'appareil subirait des dommages et la garantie serait annulée.

L'appareil doit être à niveau pour que les portes fonctionnent correctement.

Ne posez pas l'appareil sur le côté dans quelque direction que ce soit. Une telle position pourrait endommager l'appareil.

NOTA: En raison de la taille et du poids de l'appareil, prévoyez suffisamment de personnes pour son installation.

1. Vérifiez que la caisse d'expédition ne présente pas de défauts visibles à l'œil nu après le transport. En cas de dommages, prévenez immédiatement la société de transport. **ATTENTION ! Stop ! N'essayez pas d'utiliser l'appareil s'il est endommagé. Contactez Hatco® pour obtenir une assistance.**
2. Coupez et retirez les rubans de transport situés autour de l'emballage.
3. Retirez l'adhésif et l'emballage de protection sur toutes les surfaces de l'appareil.
4. Inspectez l'appareil pour détecter les dommages causés par le fret, tels que des bosses à l'extérieur ou à l'intérieur des casiers. En cas de dommages, prévenez immédiatement la société de transport.
5. Utilisez l'une des procédures suivantes pour installer l'appareil en fonction du modèle.
   - « Installation des modèles avant (Modèles F2GBOF) »
   - « Installation des modèles arrière (Modèles F2GBOB) »

Installation des modèles avant (Modèles F2GBOF)

Les modèles avant doivent être installés sur un mur et fixé aux montants muraux ou autre élément de support du bâtiment. Les modèles avant sont certifiés pour usage en extérieur et peuvent être installés à l'extérieur d'un bâtiment.

⚠ AVERTISSEMENT

Faites preuve d'une extrême prudence lorsque vous déplacez et basculez l'appareil au cours de l'installation. La taille et le poids de l'appareil créent des risques importants de basculement et de pincement. Restez vigilant et évitez les points de pincement lors du basculement de l'appareil afin d'éviter des blessures graves.

1. Découpez le mur (si nécessaire) et construisez une ouverture grossière dans le mur à la taille de l'appareil à installer. Reportez-vous à la section « Dimensions grossières de l'ouverture » dans cette section.
   - Placez l'appareil dans une zone protégée des conditions climatiques extrêmes.

Dimensions grossières de l'ouverture

Modèle	Largeur (A)	Profondeur (B)
F2GBOF-7	914–927 mm (36″–36-1/2″)	1778–1791 mm (70″–70-1/2″)
F2GBOF-11	1346–1359 mm (53″–53-1/2″)	1778–1791 mm (70″–70-1/2″)

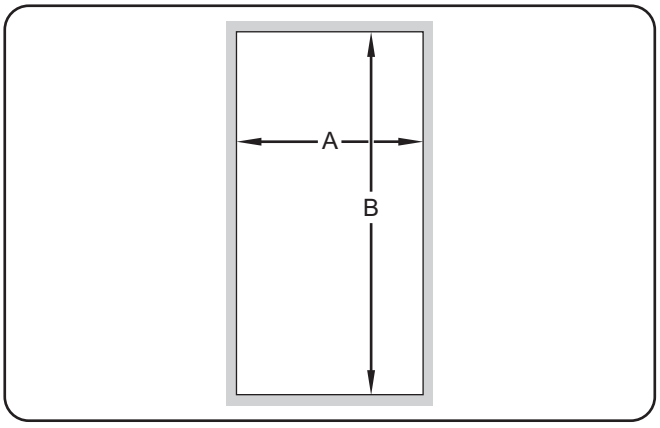

Dimensions de la découpe du mur

2. Vérifiez que le mur est à niveau et d'aplomb. Effectuez des ajustements le cas échéant.
3. Appliquez un ruban d'étanchéité autour de l'ouverture du mur.
4. Appliquez une bande d'étanchéité de 10 mm (3/8") sur le pourtour de l'ouverture du mur.
5. Soulevez l'appareil et placez-le avec précaution dans l'ouverture découpée dans le mur. Selon l'appareil, cette étape doit être réalisée par au moins deux personnes.
   - L'appareil est placé dans l'ouverture du mur à partir du côté client du mur.

suite...

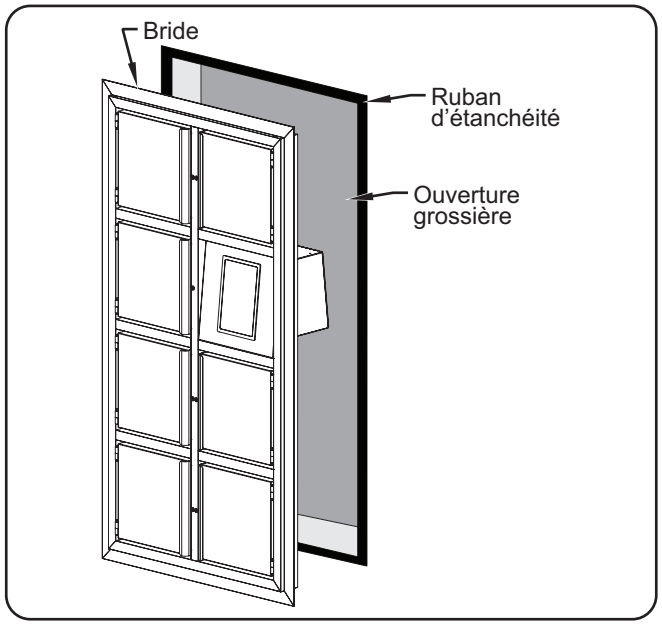

Installation d'un appareil avant dans un mur extérieur

6. Vérifiez que l'appareil est à niveau avant de le fixer au mur. Les portes ne fonctionneront pas correctement si l'appareil n'est pas à niveau. Utilisez si nécessaire des cales.
7. Percez des trous de guidage dans la bride métallique.
   - Les trous de guidage doivent être fraisés pour permettre aux têtes de vis d'être encastrées autant que possible.
   - Utilisez au moins douze fixations de 64 mm (2-1/2" répartis de manière uniforme le long de la bride.
8. Fixez l'appareil au mur à l'aide des fixations appropriées (en fonction de la construction du bâtiment) par les trous de guidage dans la bride et dans le mur.
9. Appliquez un ruban fd'étanchéité autour de la bride.
10. Installez des moulures autour de l'appareil et de l'ouverture découpée dans le mur et/ou appliquez un produit d'étanchéité sur le bord de la bride et de l'ouverture découpée dans le mur.
11. Appliquez un produit d'étanchéité extérieure si nécessaire.
12. Appliquez un produit d'étanchéité en mousse depuis le côté intérieur du mur entre l'ouverture grossière du mur et l'appareil.
13. Si vous installez un appareil autonome, installez des moulures sur le côté intérieur du mur.
    - Si vous installez le modèle F2GBOB, ignorez cette étape et rapportez-vous à la procédure « Installation des modèles arrière ».
14. Branchez l'appareil à une prise de correctement reliée à la terre et possédant la tension, la dimension et la configuration adéquates. Pour en savoir plus, consultez la section CARACTÉRISTIQUES TECHNIQUES.
    - Utilisez les clips de cordon fournis pour acheminer et organiser le cordon.

Installation des modèles arrière (Modèles F2GBOB)

Les modèles arrière doivent être installés sur un mur et fixé aux montants muraux ou autre élément de support du bâtiment. Les modèles arrière ne sont PAS certifiés pour un usage en extérieur et doivent être installés à l'intérieur d'un bâtiment.

1. Découpez le mur (si nécessaire) et construisez une ouverture grossière dans le mur à la taille de l'appareil à installer. Reportez-vous à la section « Dimensions grossières de l'ouverture » dans cette section.

• Placez l'appareil dans une zone dont la température ambiante est constante (21 °C [70 °F] minimum).

AVIS

Ne placez pas l'appareil dans une zone soumise à des températures ambiantes supérieures à 38 °C (100 °F). L'appareil subirait des dommages et la garantie serait annulée.

Dimensions grossières de l'ouverture

Modèle	Largeur (A)	Profondeur (B)
F2GBOB-7	914–927 mm (36″–36-1/2″)	1778–1791 mm (70″–70-1/2″)
F2GBOB-11	1346–1359 mm (53″–53-1/2″)	1778–1791 mm (70″–70-1/2″)

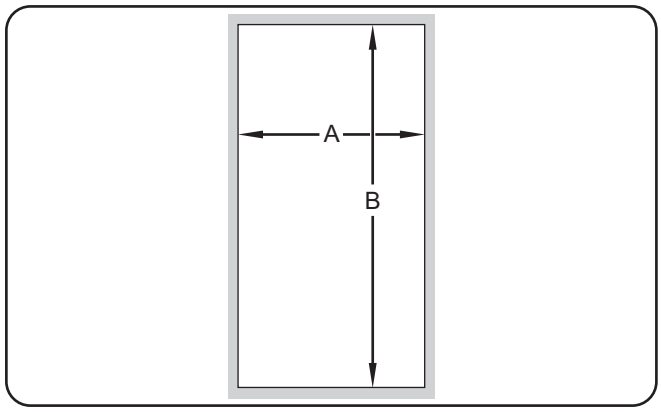

Dimensions de la découpe du mur

2. Vérifiez que le mur est à niveau et d'aplomb. Effectuez des ajustements le cas échéant.

3. Soulevez l'appareil et placez-le avec précaution dans l'ouverture découpée dans le mur. Selon l'appareil, cette étape doit être réalisée par au moins deux personnes.
   - L'appareil est placé dans l'ouverture du mur à partir du côté opérateur du mur.
   - Les supports à bride peuvent être ajustés en desserrant les vis à bride pour tenir compte de l'épaisseur du mur.
   - L'épaisseur maximale du mur est de 254 mm (10" si vous installez ce modèle avec un modèle F2GBOF.

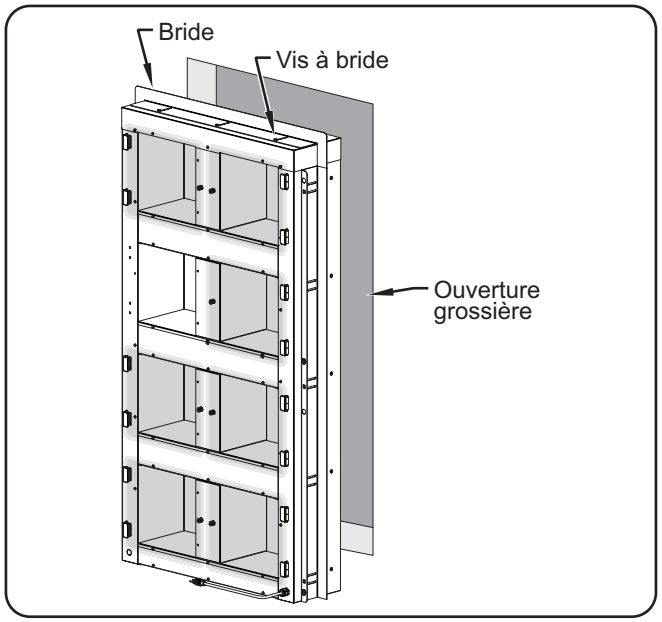

Installation d'un appareil arrière dans un mur

4. Vérifiez que l'appareil est à niveau et correctement positionné avant de le fixer au mur. Les portes ne fonctionneront pas correctement si l'appareil n'est pas à niveau.
   - Utilisez des rondelles sur les fixations au mur pour mettre l'appareil à niveau, si nécessaire.
   - Si vous installez l'appareil avec un modèle F2GBOF dans la même ouverture, vérifiez que les deux appareils sont joints correctement. Il ne devrait y avoir aucun interstice entre les deux appareils.

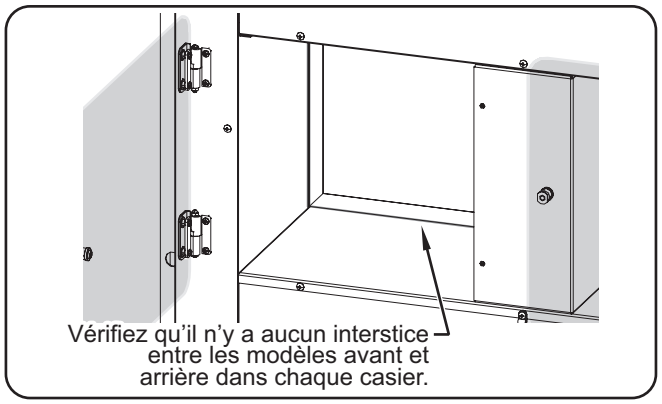

Installation des modèles F2GBOB et F2GBOF

5. Percez des trous de guidage dans la bride métallique.
   - Les trous de guidage doivent être fraisés pour permettre aux têtes de vis d'être encastrées autant que possible.
   - Utilisez au moins douze fixations de 64 mm (2-1/2" répartis de manière uniforme le long de la bride.
6. Fixez l'appareil au mur à l'aide des fixations appropriées (en fonction de la construction du bâtiment) par les trous de guidage dans la bride et dans le mur.
7. Installez des moulures autour de l'appareil et de l'ouverture découpée dans le mur et/ou appliquez un produit d'étanchéité sur le bord de la bride et de l'ouverture découpée dans le mur.
8. Scellez les interstices en utilisant un produit d'étanchéité certifié NSF là où les modèles F2GBOF et F2GBOB se rencontrent à l'intérieur de chaque casier.

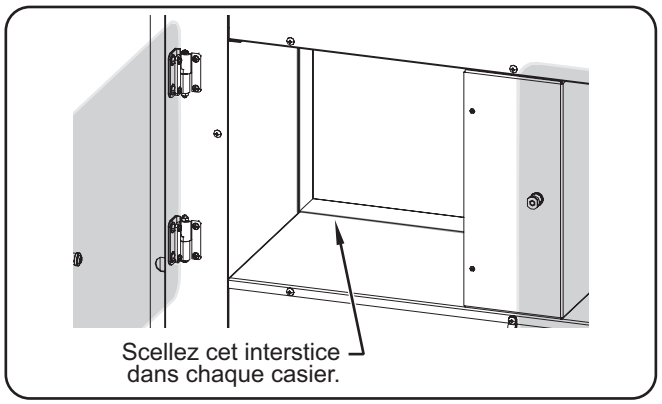

Sceller les interstices à l'intérieur des casiers

9. Sur les modèles chauffants, branchez l'appareil à une prise correctement reliée à la terre et possédant la tension, la dimension et la configuration adéquates. Pour en savoir plus, consultez la section CARACTÉRISTIQUES TECHNIQUES.

Installation d’un modèle arrière autonome (modèles F2GBOB)

Les modèles arrière (modèles F2GBOB) peuvent être installés en tant qu’appareils autonomes fixés au mur. Suivez la procédure suivante pour installer cet appareil au mur.

1. Retirez les supports de la partie supérieure et des côtés de l’appareil en retirant les vis.
2. Installez les supports dans les trous les plus proches du mur à l’aide des vis précédemment retirées.

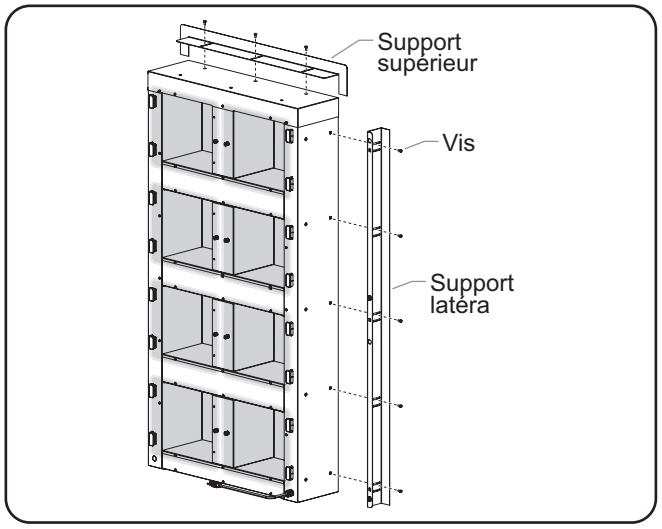

Installation des supports

3. Percez des trous de guidage dans la bride métallique.
   - Les trous de guidage doivent être fraisés pour permettre aux têtes de vis d’être encastrées autant que possible.
   - Utilisez au moins douze fixations de 64 mm (2-1/2"répartis de manière uniforme le long de la bride.
4. Fixez l’appareil au mur en faisant passer les fixations appropriées à travers les trous de guidage dans la bride et dans le mur.
   - Placez l’appareil dans une zone dont la température ambiante est constante (21 °C [70 °F] minimum).

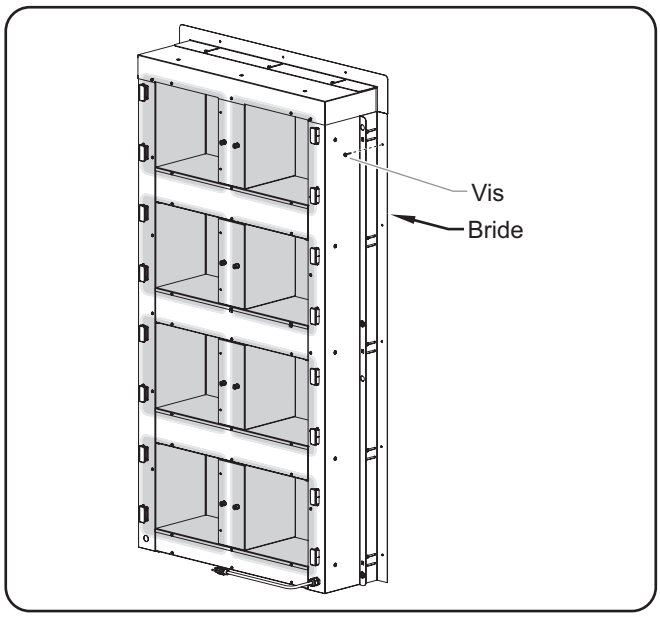

Installation d’un appareil arrière dans un mur

AVIS

Ne placez pas l’appareil dans une zone soumise à des températures ambiantes supérieures à 38 °C (100 °F). L’appareil subirait des dommages et la garantie serait annulée.

5. Sur les modèles chauffants, branchez l'appareil à une prise correctement reliée à la terre et possédant la tension, la dimension et la configuration adéquates. Pour en savoir plus, consultez la section CARACTÉRISTIQUES TECHNIQUES.

Généralités

Utilisez les informations et les procédures suivantes pour faire fonctionner les systèmes de casiers d'extérieur Hatco® Flav-R 2-Go®.

⚠ AVERTISSEMENT

Lire tous les messages de sécurité de la section Consignes de sécurité importantes avant d'utiliser ce matériel.

⚠ ATTENTION

DANGER DE BRÛLURE : Certaines surfaces extérieures de l'appareil deviennent chaudes. Toucher ces zones de l'appareil avec précaution.

Utilisation des modèles F2GBOB

Veuillez suivre les procédures suivantes pour faire fonctionner les modèles F2GBOB chauffants.

Mise en service

1. Placez l'interrupteur d'alimentation I/O (marche/arrêt) sur la position **I** (marche).
2. Tournez les commandes de température pour choisir les réglages de température souhaités.
   - Les éléments chauffants vont s'allumer.
   - Chaque bouton de commande de température contrôle un casier distinct indiqué par la flèche à côté du bouton.
   - Tourner le bouton de commande de la température dans le sens inverse des aiguilles d'une montre permet d'augmenter le réglage de température. Tourner le bouton de commande de la température dans le sens des aiguilles d'une montre permet de diminuer le réglage de température.

Arrêt

1. Placez l'interrupteur d'alimentation I/O (marche/arrêt) sur la position O (arrêt) et attendez que l'appareil refroidisse.
2. Effectuez la procédure de « Nettoyage quotidien » décrite dans la section MAINTENANCE de ce manuel.

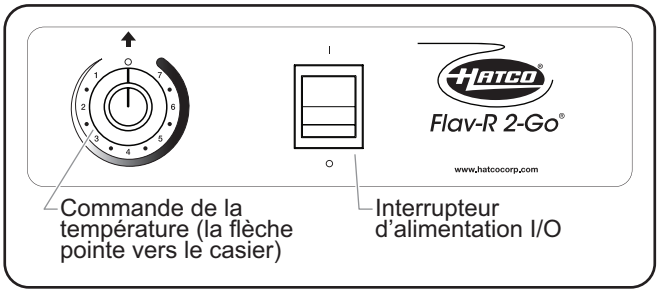

Panneau de commande (Modèles F2GBOB)

Utilisation des modèles F2GBOF

Veuillez suivre les procédures suivantes pour faire fonctionner les modèles F2GBOF.

Mise en service

Veuillez suivre la procédure suivante pour mettre l'appareil en marche.

1. Placez l'interrupteur d'alimentation On/Off (marche/arrêt) sur la position «On » (marche).
   - L'interrupteur d'alimentation On/Off (marche/arrêt) est situé à côté du panneau de commande à écran tactile de l'opérateur.
   - L'écran tactile s'allume.
   - Une fois le logiciel chargé, l'écran de Sélection des casiers ou l'écran de Bienvenue s'affiche.
2. Reportez-vous à la procédure « Placer une commande » pour saisir les informations relatives à la commande du client et placer la nourriture dans un casier.

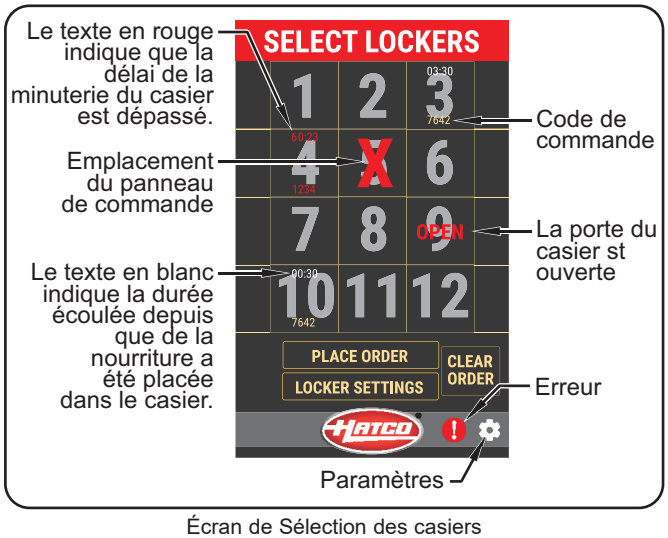

Écran de Sélection des casiers

Arrêt

1. Placez le ou les interrupteurs d'alimentation On/Off (marche/arrêt) sur la position « Off » (arrêt) et attendez que l'appareil refroidisse.
2. Effectuez la procédure de « Nettoyage quotidien » décrite dans la section MAINTENANCE de ce manuel.

NOTA: Si l'appareil est arrêté alors que des commandes sont toujours actives, celles-ci seront gardées en mémoire pour le moment où l'appareil sera remis en marche, mais la minuterie sera réinitialisée. Pour effacer des commandes, reportez-vous à la procédure « Effacer une commande unique » dans cette section.

Passer une commande (côté opérateur)

Veuillez suivre la procédure suivante pour passer une commande client terminée et emballée dans un casier en attendant sa récupération. Cette procédure est destinée aux appareils utilisant le Mode de récupération « Nom/Code » par défaut. Pour obtenir des informations sur les autres modes de récupération, consultez le paramètre Mode de récupération approprié à la fin de cette procédure.

1. Sur l'écran de sélection des casiers, appuyez sur le(s) numéro(s) de casier souhaité(s).
   - Il est possible de sélectionner jusqu'à quatre casiers si la commande de nourriture ne rentre pas dans un seul casier.
2. Une fois le(s) casier(s) sélectionné(s), appuyez sur PASSER UNE COMMANDE.
3. Saisissez le nom de la commande, puis appuyez sur ENTRÉE.
   - Le nom apparaîtra sur l'écran côté client pour indiquer sa commande.



Écran de Saisie du nom

4. Saisissez le code de commande et appuyez sur ENTRÉE.
   - Le code de commande peut comporter jusqu'à 12 caractères.
   - Le code de commande sera utilisé par le client pour déverrouiller son (ses) casier(s).

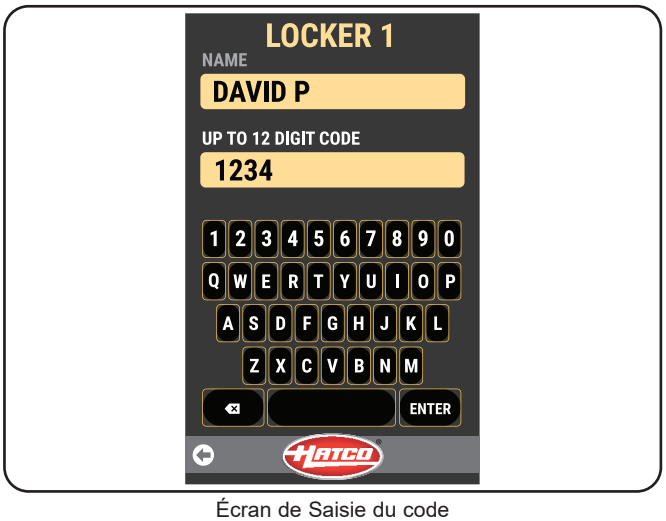

Écran de Saisie du code

NOTA: Si le code de commande est déjà en cours d'utilisation, l'appareil le refusera. L'appareil affichera à l'opérateur : « Veuillez saisir un nouveau code de commande ».

5. Lorsque l'écran Placer la commande s'affiche, placez la commande de nourriture dans le(s) casier(s) indiqué(s) à l'écran.
   - La minuterie sur l'écran de Sélection des casiers se déclenche. Le délai maximum de commande est réglé en usine sur 45 minutes.



Écran Placer une commande

NOTA: Reportez-vous à la procédure « Délai de commande dépassé » pour plus d'informations sur les commandes qui restent dans un casier au-delà du délai maximum de commande.

<u>Récupération simple (1)</u>

Le nom saisi doit être unique, mais celui-ci n'aura aucune incidence sur le code utilisé pour la récupération de la commande. La nourriture peut être récupérée en utilisant le chiffre « 1 » comme code de commande.

<u>Récupération avec nom uniquement</u>

Le nom saisi doit être unique. Le champ de saisie du code de commande n'est pas disponible. La nourriture peut être récupérée en utilisant le prénom et l'initial du nom du client (sans espace).

<u>Récupération avec code uniquement</u>

Le code de commande saisi doit être unique. Le champ de saisie du nom n'est pas disponible. La nourriture peut uniquement être récupérée à l'aide du code de commande. Le code de commande peut comporter jusqu'à 12 chiffres.

Récupérer une commande (côté client)

Veuillez suivre la procédure suivante pour déverrouiller un casier et en retirer la nourriture côté client. Les grandes lignes de cette procédure doivent être fournies au client. Cette procédure est destinée aux appareils utilisant le Mode de récupération « Nom/Code » par défaut. Pour obtenir des informations sur les autres modes de récupération, consultez le paramètre Mode de récupération approprié à la fin de cette procédure.

1. Sur l'écran Commandes prêtes, appuyez sur le nom sous lequel la commande a été passée.
   - Si le nom du client ne figure pas sur la liste, sa commande n'est pas prête.

NOTA: Cet écran ne s'affiche pas lorsque les modes de récupération « Nom uniquement » et « Code uniquement » sont sélectionnés.

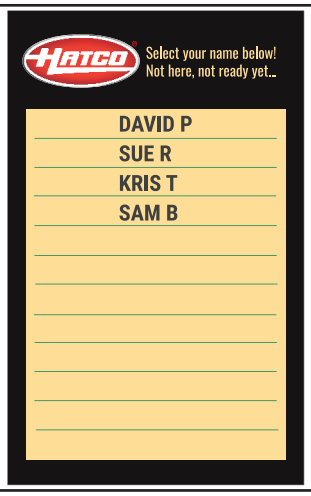

Écran Commandes prêtes

2. Saisissez le code de commande.
   - Si le code de commande est correctement saisi, l'écran de récupération s'affiche pendant 35 secondes et indique au client : « Veuillez retirer vos articles du casier éclairé ! ».
     - Les témoins lumineux du casier correspondant s'allumeront, indiquant que celui-ci est déverrouillé.
     - Le(s) caiser(s) s'ouvrira(ront) et restera(ront) ouvert(s) jusqu'à ce que la porte soit fermée manuellement.
     - Sélectionnez « Ouvrir la porte » pour déverrouiller la porte si elle est fermée avant que toute la nourriture ne soit retirée du ou des casiers.

NOTA: Si le client ne retire pas sa commande de nourriture dans les 35 secondes, son nom disparaîtra de la liste et un opérateur devra retirer la commande manuellement.

   - Si le code de commande est mal saisi, l'écran affichera à l'attention du client : « Veuillez réessayer ! ».

NOTA: En mode de récupération « Simple (1) », saisissez « 1 » comme code de commande. En mode de récupération « Nom uniquement » ou « Code uniquement », saisissez le nom ou le code de commande.

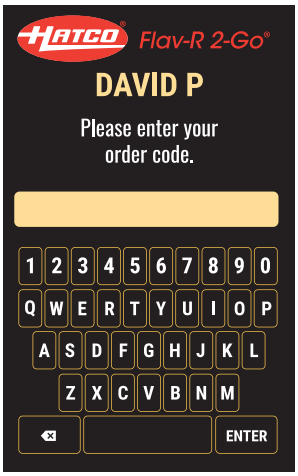

Saisie du code de commande

3. Ouvrez le(s) casier(s) dont les témoins lumineux sont allumés et retirez la nourriture.
   - Le(s) casier(s) restera(ront) déverouillé(s) jusqu'à ce qu'il(s) soit(ent) fermé(s) manuellement. Le témoin lumineux sera allumé tant que le casier est déverrouillé.
   - Si la porte est fermée trop tôt, appuyez sur «Ouvrir la porte » sur l'écran tactile pour déverrouiller la porte.

Récupération simple (1)

Le code pour récupérer une commande est toujours le chiffre « 1 ».

Récupération avec nom uniquement

Le client saisit son prénom et l'initial de son nom pour récupérer la commande. Il n'est pas possible de saisir un code de commande dans ce mode.

Récupération avec code uniquement

Le client saisit le code de commande pour récupérer une commande. Il n'est pas possible de saisir un nom dans ce mode.

Effacer une commande unique

Veuillez suivre cette procédure pour effacer une commande.

1. Sur l'écran de Sélection des casiers, appuyez sur le numéro de casier correspondant à la commande que vous voulez effacer.
2. Une fois le casier sélectionné, appuyez sur EFFACER LA COMMANDE.
3. Sur l'écran de Confirmation, sélectionnez « Oui ».

NOTA: Une commande effacée disparaît du casier sélectionné ainsi que de tous les casiers en rapport avec cette même commande.

Délai de commande dépassé

Lorsqu'une commande est toujours dans le casier après que le délai maximum de commande a été dépassé, la minuterie de l'écran de Sélection des casiers s'affiche en rouge.

Pour pouvoir utiliser le casier pour une autre commande, le casier doit être effacé. Veuillez suivre la procédure suivante pour réinitialiser une commande dont le délai a été dépassé.

1. Retirez la nourriture du casier et jetez-la.
2. Suivez la procédure « Effacer une commande unique ».
3. Lorsque la prochaine commande est prête, suivez la procédure « Passer une commande ».

Changer le code d'accès

1. Sur l'écran de Sélection des casiers, appuyez sur ⚙ pour accéder aux paramètres du système.
2. Saisissez le code d'accès et appuyez sur ENTRÉE pour accéder à l'écran des Paramètres du système.
   - Le code d'accès configuré en usine est : 88888

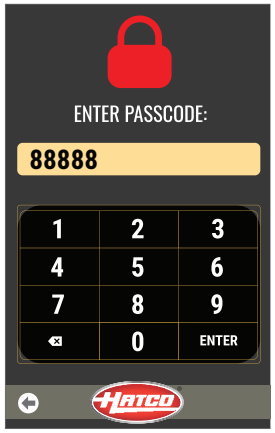

Écran du code d'accès

3. Appuyez sur CONFIGURER LE CODE D'ACCÈS.

NOTA: L'option CONFIGURATION *dans l'écran des Paramètres du système est réservée à l'usage du fabricant.*

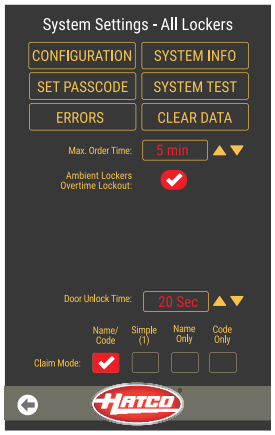

Écran des Paramètres du système

4. Sur l'écran de Configuration du code d'accès, saisissez le code d'accès actuel et appuyez sur ENTRÉE.
5. Saisissez le nouveau mot de passe et appuyez sur ENTRÉE. Le mot de passe doit comporter exactement cinq chiffres.
6. Appuyez sur le ← pour revenir à l'écran des Paramètres du système.

Modifier le délai maximum de commande

Veuillez suivre la procédure suivante pour modifier la durée maximale pendant laquelle un casier peut contenir de lanourriture.

Si une commande dans un casier chauffant dépasse le délai maximum de commande, le client recevra un message indiquant qu'elle ne peut pas être récupérée. La commande devra être effacée par l'opérateur.

1. Sur l'écran de Sélection des casiers, appuyez sur ⚙ pour accéder aux paramètres du système.
2. Saisissez le code d'accès et appuyez sur ENTRÉE pour accéder à l'écran des Paramètres du système.
   - Le code d'accès configuré en usine est : 88888
3. Sur la ligne « Délai max. de commande », appuyez sur la flèche ▲ ou ▼ pour augmenter ou diminuer le délai maximum de commande.
   - Le délai maximum de commande augmente par tranches de 1 minute et peut être réglé jusqu'à 45 minutes.
4. Appuyez sur le ← pour revenir à l'écran de Sélection des casiers.

NOTA: Les commandes dans les casiers à température ambiante peuvent être récupérées même si le délai maximum de commande est dépassé. Afin d'éviter qu'un client ne récupère une commande dont le délai est dépassé dans un casier à température ambiante, assurez-vous de sélectionner « Verrouiller les casiers à température ambiante dont le délai est dépassé » sur l'écran des Paramètres du système.

Modifier la durée de déverrouillage de la porte

1. Sur l'écran de Sélection des casiers, appuyez sur ⚙ pour accéder aux paramètres du système.
2. Saisissez le code d'accès et appuyez sur ENTRÉE pour accéder à l'écran des Paramètres du système.
   - Le code d'accès configuré en usine est : 88888
3. Sur la ligne « Durée de déverrouillage de la porte », appuyez sur la flèche ▲ ou ▼ pour augmenter ou diminuer le délai maximum de commande.
   - La durée de déverrouillage de la porte change par incréments de 1 seconde et peut être définie entre 10 et 60 secondes.
4. Appuyez sur le ← pour revenir à l'écran de Sélection des casiers.

Modifier le mode de récupération

Toutes les commandes doivent être effacer avant de modifier le mode de récupération.

1. Sur l'écran de Sélection des casiers, appuyez sur pour accéder aux paramètres du système.
2. Saisissez le code d'accès et appuyez sur ENTRÉE pour accéder à l'écran des Paramètres du système.
   - Le code d'accès configuré en usine est : 88888
3. Sur la ligne « Mode de récupération », appuyez sur la case du mode de récupération souhaitée.
   - Nom/Code : Il s'agit du paramètre par défaut. Le nom de la commande et le code de commande utilisés pour ouvrir un casier.
   - Simple (1) : Le nom de la commande et le code de commande sont utilisés pour ouvrir le casier, mais le code de commande est toujours défini sur « 1 ».
   - Nom uniquement : Le prénom et l'initial du nom du client est utilisé pour ouvrir un casier.
   - Code uniquement : Seul le code de commande est utilisé pour ouvrir un casier.
4. Appuyez sur le pour revenir à l'écran de Sélection des casiers.

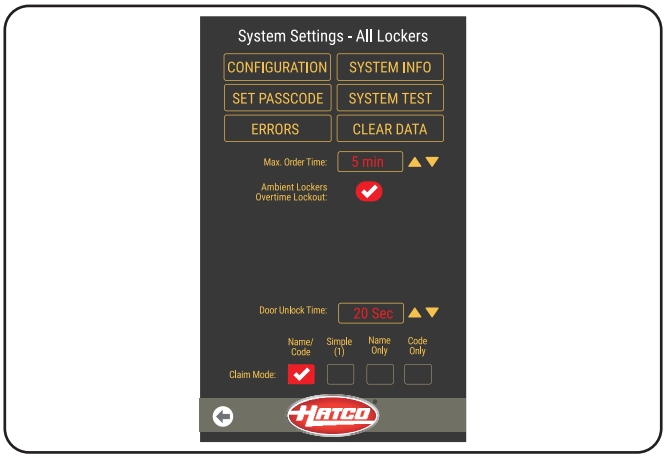

Écran des Paramètres du système

Mise à jour du logiciel du panneau de commande à écran tactile

1. Placez l'interrupteur d'alimentation On/Off (marche/arrêt) sur la position «On » (marche).
2. Attendez 10 secondes et insérez une clé USB contenant la dernière version du logiciel dans le port USB.
   - Le manifeste du logiciel ainsi que les dossiers contenant le logiciel doivent être placés dans le dossier racine de la clé USB.
   - Le logiciel se met automatiquement à jour lorsque la clé USB est insérée.
   - L'écran affichera le message « Mise à jour en cours » pendant l'installation du logiciel.
3. Une fois le logiciel installé, l'écran affichera « Terminé. Veuillez retirer la clé USBH ». Retirez la clé USB.
   - La clé USB doit être retirée alors que l'appareil est encore en marche, sinon la mise à jour du logiciel ne s'appliquera pas.
4. L'appareil va alors redémarrer. N'éteignez PAS l'appareil pendant le redémarrage.
5. Vérifiez que le logiciel a bien été mis à jour.
   - Le panneau de commande côté client affiche la version de l'IHM sur l'écran de démarrage.
   - Le panneau de commande côté opérateur affiche la version de l'IHM en sélectionnant « Informations système » sur l'écran des Paramètres du système.

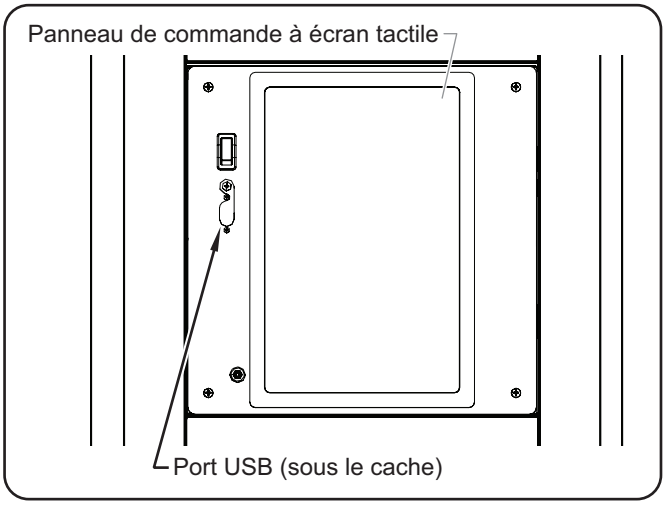

Port USB

Généralités

Les systèmes de casiers Flav-R 2-Go® sont conçus pour une durabilité et une performance maximales avec un minimum d'entretien.

⚠ AVERTISSEMENT

DANGER DE DÉCHARGE ÉLECTRIQUE :

- **Mettre hors tension en utilisant l'interrupteur, débranchez le cordon d'alimentation et laisser l'unité refroidir avant d'effectuer tout nettoyage, tout réglage ou tout entretien.**
- **NE PAS immerger l'appareil ni le saturer d'eau. L'appareil n'est pas étanche à l'eau. Ne pas le faire fonctionner s'il a été immergé ou saturé d'eau.**
- **Ne pas nettoyer à la vapeur ni utiliser trop d'eau sur l'appareil.**
- **Cet appareil n'est pas étanche aux jets. Ne pas utiliser de jet sous pression pour nettoyer l'appareil.**
- **Ne pas nettoyer l'appareil lorsqu'il est sous tension ou chaud.**
- **N'utilisez pas d'éponge à récurer métallique pour nettoyer l'appareil. Des morceaux de métal peuvent se détacher de l'éponge et entrer en contact avec des composants électriques, créant un risque de décharge électrique.**
- **Cet appareil doit être entretenu uniquement par des personnes qualifiées. Un entretien réalisé par des personnes non qualifiées peut entraîner des décharges électriques ou provoquer des brûlures.**
- **Pour les réparations, utiliser exclusivement des pièces de rechange Hatco® d'origine. Utilisez des pièces détachées Hatco authentiques sous peine d'annuler toutes les garanties et d'exposer l'utilisateur à des tensions électriques dangereuses pouvant entraîner une électrocution ou des brûlures. Les pièces de rechange Hatco d'origine sont conçues pour fonctionner sans danger dans les environnements dans lesquels elles sont utilisées. Certaines pièces de rechange génériques ou de second marché ne présentent pas les caractéristiques leur permettant de fonctionner sans danger dans la matériel Hatco.**

Cet appareil ne contient aucune pièce réparable par l'utilisateur. Si cet appareil doit être réparé, contacter un réparateur Hatco agréé ou le Service après-vente Hatco au +1-414-671-6350.

⚠ ATTENTION

Ne déplacez pas et ne bougez pas l'appareil pour le nettoyer. L'appareil est volumineux et lourd.

N'utilisez jamais d'éponges en acier, de brosses en fil de fer ni de grattoirs pour nettoyer l'appareil.

Nettoyage quotidien

Pour préserver la finition de l'appareil et maintenir la performance, il est recommandé de nettoyer tous les jours l'appareil.

AVIS

Utiliser seulement des nettoyants non abrasifs et des chiffons doux. Les chiffons et nettoyant abrasifs pourraient érafler la finition de l'unité, entachant son apparence et la rendant susceptible à l'accumulation de saleté.

1. Mettez l'interrupteur d'alimentation I/O (marche/arrêt) en position « **O** » (arrêt) et laissez l'appareil refroidir complètement.
2. Retirez et jetez tous les produits alimentaires restants.
3. Retirez les déversements éventuels des casiers à l'aide d'un essuie-tout humide ou d'un chiffon non abrasif.
4. Nettoyez l'intérieur de chaque casier à l'aide d'un chiffon humide non abrasif ou d'une éponge à récurer en nylon (un nettoyant non abrasif peut être utilisé pour les taches difficiles).
5. Nettoyez toutes les surfaces extérieures à l'aide d'un chiffon humide, non abrasif (un produit de nettoyage non abrasif peut être utilisé pour les taches difficiles).
6. Séchez toutes les surfaces à l'aide d'un chiffon sec non abrasif.
7. Désinfectez l'intérieur de chaque casier ainsi que toutes les surfaces extérieures si vous le souhaitez.

Ouverture d'une porte bloquée (modèles F2GBOF)

La porte peut être ouverte manuellement lorsqu'elle ne s'ouvre pas à l'aide des commandes à écran tactile. La porte peut se bloquer en raison du mauvais fonctionnement du loquet ou de la perte de puissance.

1. Insérez un tournevis dans la fente du loquet et déplacez la goupille de dégagement pour ouvrir la porte.

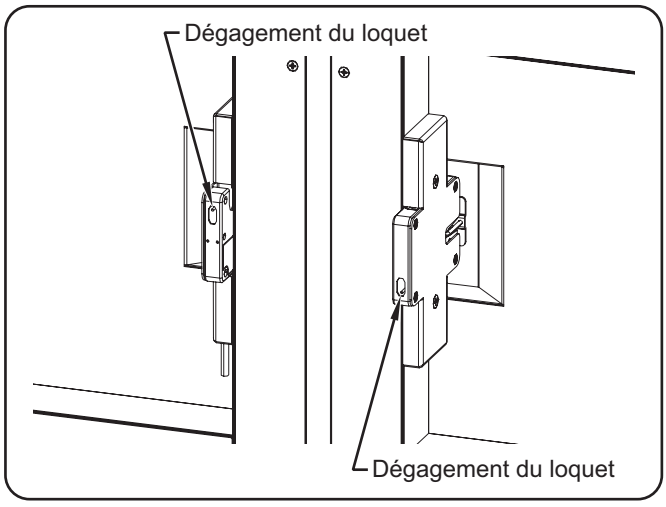

Ouverture d'une porte bloquée

GUIDE DE DÉPANNAGE

⚠ AVERTISSEMENT

La réparation de cet appareil doit être confiée exclusivement à du personnel qualifié. Les réparations par des personnes non qualifiées peuvent provoquer des décharges électriques et des brûlures.

⚠ AVERTISSEMENT

DANGER DE DÉCHARGE ÉLECTRIQUE: Mettez l'unité hors tension depuis l'interrupteur, débranchez le cordon d'alimentation et laissez l'unité refroidir avant d'effectuer tout nettoyage, tout réglage ou tout entretien.

Symptôme	Cause Probable	Solution
L'appareil ne fonctionne pas (rien n'apparaît sur l'écran tactile).	Appareil débranché.	Branchez l'appareil sur une source d'alimentation adaptée.
	L'interrupteur d'alimentation On/Off (marche/arrêt) est sur la position «Off » (arrêt).	Placez d'alimentation On/Off (marche/arrêt) sur la position«On » (marche).
	Appareil branché à une alimentation électrique inappropriée.	Reportez-vous à la section CARACTÉRISTIQUES TECHNIQUES pour les spécifications électriques de l'appareil. Contactez un électricien qualifié pour déterminer la tension appropriée et installer la prise électrique près de l'appareil.
La porte d'un casier ne se verrouille pas (modèles F2GBOB).	Le système de casiers n'a pas été mis à niveau lors de l'installation.	Mettez à niveau le système de casiers.
	Loquet défectueux.	Vérifiez que la porte entre bien en contact avec le loquet. Si le contact ne se fait pas, il faut alors remplacer la porte ou les charnières. Contactez un réparateur agréé ou Hatco pour obtenir de l'aide.
Le code d'accès ne fonctionne pas.	Un code d'accès erroné a été saisi.	Contactez votre agent de maintenance agréé ou Hatco.
Le casier est trop chaud.	La commande de la température est réglée à un niveau trop élevé.	Réglez la commande de la température sur une position plus basse.
Le casier ne chauffe pas (modèles F2GBOB).	La commande de la température est réglée à un niveau trop bas.	Réglez la commande de la température sur une position plus élevée.
	Le thermostat est défectueux.	Contactez votre agent de maintenance agréé ou Hatco.
	L'appareil n'a pas été préchauffé suffisamment longtemps.	Atteindre la température de service demande environ 15 à 20 minutes.

Vous avez des questions en ce qui concerne les pannes?

Si le problème persiste, veuillez contacter l'agence d'entretien agréée Hatco la plus proche ou Hatco pour obtenir une assistance. Pour trouver l'agence d'entretien la plus proche, rendez-vous sur le site Internet de Hatco (**www.hatcocorp.com**) et sélectionnez le menu déroulant *Support* (*Assistance*), puis cliquez sur « Find A Service Agent » (trouver un agent d'entretien); ou contactez **l'équipe d'entretien et de pièces détachées de Hatco** :

Numéro de téléphone: +1-414-671-6350

Courriel: support@hatcocorp.com

GUIDE DE DÉPANNAGE

Messages d'erreur

Le système de casiers affichera les erreurs de la manière suivante :

- Lorsque l'appareil est allumé.
- Lorsque ❗ est enfoncé sur l'écran de sélection des casiers.
- Lorsque le bouton « Erreurs » est sélectionné sur l'écran des paramètres du système.
- Lorsqu'une nouvelle erreur se produit en cours de fonctionnement.

Lorsqu'un message d'erreur s'affiche, appuyez sur OK ou ☑ pour confirmer la présence d'une erreur et revenir à un fonctionnement normal.

Communication avec les casiers !

Le système ne peut pas communiquer avec un casier particulier. Éteignez puis rallumez l'appareil pour redémarrer. Si le problème persiste, appelez le service d'entretien.

Capteur de température hors de portée !

Le capteur de température fonctionne mal dans un casier particulier. Éteignez puis rallumez l'appareil pour redémarrer. Si le problème persiste, appelez le service d'entretien.

Communication avec l'affichage !

Le système ne peut pas communiquer avec tous les casiers. Éteignez puis rallumez l'appareil pour redémarrer. Si le problème persiste, appelez le service d'entretien.

Guide des messages d'erreur

Message d'erreur	Dépannage	Action corrective (si le dépannage ne parvient pas à résoudre la panne)
Locker Communication! [Communication avec les casiers !]	Mettez l'interrupteur d'alimentation I/O (marche/arrêt) en position « **O** » (arrêt). Attendez cinq secondes et basculez l'interrupteur d'alimentation I/O en position « **I** » (marche).	Contactez un réparateur agréé ou Hatco® pour obtenir de l'aide. Le casier ne fonctionnera pas tant que l'appareil n'aura pas été réparé. Tous les autres casiers fonctionneront normalement.
Temp Sensor Out of Range! [Capteur de température hors de portée !]	Mettez l'interrupteur d'alimentation I/O (marche/arrêt) en position « **O** » (arrêt). Attendez cinq secondes et basculez l'interrupteur d'alimentation I/O en position « **I** » (marche).	Contactez un réparateur agréé ou Hatco pour obtenir de l'aide. Le casier ne fonctionnera pas comme un casier chauffé, mais pourra être utilisé comme un casier à température ambiante jusqu'à ce que l'appareil soit réparé. Tous les autres casiers fonctionneront normalement.
Display Communication! [Communication avec l'affichage !]	Mettez l'interrupteur d'alimentation I/O (marche/arrêt) en position « **O** » (arrêt). Attendez cinq secondes et basculez l'interrupteur d'alimentation I/O en position « **I** » (marche).	Contactez un réparateur agréé ou Hatco pour obtenir de l'aide. Aucun casier ne fonctionnera tant que l'appareil n'aura pas été réparé.

OPTIONS ET ACCESSOIRES

Emplacement du panneau de commande à écran tactile

Le panneau de commande à écran tactile est disponible dans un emplacement plus bas pour garantir la conformité ADA (Americans with Disabilities Act).

Portes noires (modèles F2GBOF)

Les portes des modèles F2GBOF sont disponibles en noires comme option installée en usine au lieu des portes en acier inoxydable.

Emplacement du cordon (modèles F2GBOB)

Le cordon d'alimentation et la prise des modèles F2GBOB sont disponibles sur le côté gauche ou droit de l'appareil en fonction du modèle.

GARANTIE LIMITÉE

GARANTIE, RECOURS EXCLUSIF :

Hatco Corporation (le Vendeur) garantit que les produits qu'elle fabrique (les Produits) seront exempts de défauts de matériaux et de fabrication dans des conditions d'utilisation et de service normales et lorsqu'ils sont stockés, entretenus et installés en stricte conformité avec les recommandations de l'usine. La seule obligation du vendeur envers la personne ou l'entité qui achète les Produits directement auprès du Vendeur (le Client) dans le cadre de cette garantie est la réparation ou le remplacement par le Vendeur ou un organisme de service autorisé par le Vendeur, à la discrétion du Vendeur, de tout Produit ou de toute pièce de celui-ci jugés défectueux par le Vendeur après examen, pendant : (i) la Durée de la garantie à compter de la date d'expédition par le Vendeur ou (ii) la Durée de la garantie à compter de la date d'enregistrement du Produit conformément aux instructions écrites du Vendeur ; la durée la plus longue s'appliquant. La « Durée de la garantie » désigne les périodes spécifiques énoncées ci-dessous pour des composants spécifiques du Produit ou, si ceux-ci ne sont pas énoncés ci-dessous, une période de dix-huit (18) mois. Le crédit pour les Produits ou les pièces retournés avec l'autorisation écrite préalable du Vendeur sera soumis aux conditions indiquées sur le formulaire d'autorisation de retour de matériel du Vendeur. AUCUN CRÉDIT NE SERA ACCORDÉ POUR LES PRODUITS OU LES PIÈCES RETOURNÉS SANS AUTORISATION ÉCRITE PRÉALABLE DU VENDEUR. Les frais engagés par le Client pour retourner, remplacer ou retirer les Produits ne seront pas remboursés par le Vendeur. Si le défaut est couvert par la garantie limitée, les Produits seront réparés ou remplacés et retournés au Client, et les frais de retour seront payés par le Vendeur. La réparation ou le remplacement prévus dans les présentes est le recours exclusif du client. Toute utilisation inappropriée, modification, réparation, altération, mauvaise application, installation incorrecte, application d'une tension inappropriée, ou toute autre action ou inaction par le Client ou d'autres personnes (y compris l'utilisation de tout organisme de service non autorisé) qui, selon le seul jugement du Vendeur, affecte négativement le Produit annule cette garantie. La garantie expressément prévue dans les présentes ne peut être réclamée que par le Client et non par les clients du Client ou d'autres utilisateurs des Produits ; cependant, si le Client est un revendeur d'équipement autorisé par le Vendeur, le Client peut attribuer la garantie aux clients du Client, sous réserve de toutes les limitations des présentes Conditions, et dans ce cas, la garantie sera exclusivement contrôlée par le Vendeur conformément aux présentes Conditions. CETTE GARANTIE LIMITÉE EST EXCLUSIVE ET REMPLACE TOUTE AUTRE GARANTIE, EXPRESSE OU IMPLICITE, Y COMPRIS, MAIS SANS S'Y LIMITER, TOUTE GARANTIE IMPLICITE D'ABSENCE DE CONTREFAÇON, DE QUALITÉ MARCHANDE OU D'ADÉQUATION À UN USAGE PARTICULIER, QUI EST EXPRESSÉMENT DÉCLINÉE.

Garantie d'un (1) an pour les pièces et la main-d'œuvre, PLUS garantie d'un (1) an supplémentaire pour les pièces uniquement :

Éléments du grille-pain à convoyeur (enveloppe métallique)
Éléments des tiroirs chauffants (enveloppe métallique)
Tiroirs, roues et glissières des tiroirs chauffants
Éléments du réchaud (enveloppe métallique)
Éléments de présentation du réchaud (enveloppe métallique, air chauffant)
Éléments des armoires de stockage (enveloppe métallique, air chauffant)
Éléments de puits chauffants — séries HW, HWB et HWBI (enveloppe métallique)

Garantie de deux (2) ans pour les pièces et la main-d'œuvre :

Gammes à induction
Réchauds à induction

Garantie de remplacement d'un (1) an :

Grille-pain à éjection TPT

Garantie d'un (1) an pour les pièces et la main-d'œuvre, PLUS garantie de quatre (4) ans pour les pièces uniquement :

Cuves 3CS et FR

Garantie d'un (1) an pour les pièces et la main-d'œuvre, PLUS garantie de neuf (9) ans pour les pièces uniquement :

Cuves des appareils de chauffage d'appoint électriques
Cuves des appareils de chauffage d'appoint à gaz

Garantie de quatre-vingt-dix (90) jours pour les pièces uniquement :

Pièces de rechange

Nonobstant toute disposition contraire des présentes, la garantie limitée des présentes ne couvrira pas, à la seule discrétion du vendeur, les éléments suivants, mais sans s'y limiter : ampoules à incandescence enduites, éclairages fluorescents, ampoules de lampe chauffante, ampoules halogènes enduites, ampoules de lampe chauffante halogène, ampoules au xénon, tubes de lumière DEL, composants en verre et fusibles ; défaillance du Produit au niveau de la cuve d'appoint, de l'échangeur de chaleur à tubes à ailettes ou de tout autre équipement de chauffage de l'eau causée par la formation de calcaire, l'accumulation de sédiments, une attaque chimique ou le gel.

INSTRUCTIONS D'ENREGISTREMENT DE LA GARAN TIE :

L'enregistrement du produit doit être soumis dans les 90 jours à compter de la date d'expédition de notre usine pour bénéficier d'une couverture supplémentaire. L'enregistrement peut être soumis via le formulaire sur le site Web du Vendeur, via le formulaire accessible grâce au code QR sur le Produit (le cas échéant) ou en appelant le service client en fournissant les informations requises au : **+1 414 671 6350**.

CLAUSE LIMITATIVE DE RESPONSABILITÉ :

LE VENDEUR NE SERA PAS TENU RESPONSABLE DES DOMMAGES INDIRECTS, ACCESSOIRES, CONSÉCUTIFS, PUNITIFS, EXEMPLAIRES OU DÉTERMINÉS, Y COMPRIS, MAIS SANS S'Y LIMITER, LES MANQUES À GAGNER, LES COÛTS DES PRODUITS DE SUBSTITUTION OU LES FRAIS DE MAIN-D'ŒUVRE RÉSULTANT DE LA VENTE, DE L'UTILISATION OU DE L'INSTALLATION DES PRODUITS, QUE LES PRODUITS SOIENT INCORPORÉS DANS D'AUTRES PRODUITS OU EN DEVIENNENT DES COMPOSANTS, OU DE TOUTE AUTRE CAUSE QUE CE SOIT, FONDÉE SUR UNE GARANTIE (EXPRESSE OU IMPLICITE) OU AUTREMENT FONDÉE SUR UN CONTRAT, UN TORT OU TOUTE AUTRE THÉORIE DE RESPONSABILITÉ, ET INDÉPENDAMMENT DE TOUT CONSEIL OU REPRÉSENTATION QUI AURAIENT PU ÊTRE DONNÉS PAR LE VENDEUR CONCERNANT LA VENTE, L'UTILISATION OU L'INSTALLATION DES PRODUITS, MÊME SI LE VENDEUR EST CONSCIENT DE LA POSSIBILITÉ DE TELS DOMMAGES. EN AUCUN CAS, LA RESPONSABILITÉ GÉNÉRALE DU VENDEUR DÉCOULANT DE CE CONTRAT OU LIÉE À CELUI-CI NE DÉPASSERA LES MONTANTS TOTAUX PAYÉS AU VENDEUR PAR LE CLIENT POUR LES PRODUITS DANS LA PÉRIODE DE TROIS (3) MOIS PRÉCÉDANT IMMÉDIATEMENT L'ÉVÉNEMENT DONNANT LIEU À UNE RÉCLAMATION DU CLIENT. LES LIMITATIONS ÉNONCÉES DANS LES PRÉSENTES CONCERNANT LA RESPONSABILITÉ DU VENDEUR SONT VALABLES ET EXÉCUTOIRES NONOBSTANT UN MANQUEMENT À L'OBJECTIF PRINCIPAL DU RECOURS LIMITÉ SPÉCIFIÉ DANS CES CONDITIONS.

Le vendeur se réserve le droit de mettre à jour ces conditions à tout moment, à sa seule discrétion, qui deviennent obligatoires à la date de publication. Pour la version la plus récente de nos conditions de vente complètes, consultez notre site Web à l'adresse : **https://www.hatcocorp.com/terms-of-sale**

AUTHORIZED PARTS DISTRIBUTORS • AUTORISÉS DISTRIBUTEURS DE PIÈCES

ALABAMA

Jones McLeod Appl. Svc.
Birmingham 205-251-0159

ARIZONA

Tech 24
Phoenix 602-234-2443

Byassee Equipment Co.
Phoenix 602-252-0402

CALIFORNIA

Industrial Electric
Commercial Parts & Service, Inc.
Huntington Beach 714-379-7100

Chapman Appl. Service
San Diego 619-298-7106

P & D Appliance
Commercial Parts & Service, Inc.
S. San Francisco 650-635-1900

COLORADO

Hawkins Commercial Appliance
Englewood 303-781-5548

FLORIDA

Whaley Foodservice Repair
Jacksonville 904-725-7800

Whaley Foodservice Repair
Orlando 407-757-0851

B.G.S.I./Heritage
Pompano Beach 954-971-0456

Comm. Appliance Service
Tampa 813-663-0313

GEORGIA

Heritage Service Group
Norcross 866-388-9837

HAWAII

Burney's Comm. Service, Inc.
Honolulu 808-848-1466

Food Equip Parts & Service
Honolulu 808-847-4871

ILLINOIS

Parts Town
Addison 708-865-7278

Eichenauer Elec. Service
Decatur 217-429-4229

Midwest Elec. Appl. Service
Elmhurst 630-279-8000

Cone's Repair Service
Moline 309-797-5323

IOWA

Goodwin Tucker Group
Des Moines 515-262-9308

KENTUCKY

Tech 24
Lexington 859-254-8854

Tech 24
Louisville 502-451-5411

LOUISIANA

Chandlers Parts & Service
Baton Rouge 225-272-6620

MARYLAND

Electric Motor Service
Baltimore 410-467-8080

MASSACHUSETTS

Ace Service Co., Inc.
Needham 781-449-4220

MICHIGAN

Bildons Appliance Service
Detroit 248-478-3320

Commercial Kitchen Service
Bay City 989-893-4561

Midwest Food Equip. Service
Grandville 616-261-2000

MISSOURI

General Parts
Kansas City 816-421-5400

Commercial Kitchen Services
St. Louis 314-890-0700

Kaemmerlen Parts & Service
St. Louis 314-535-2222

NEBRASKA

Anderson Electric
Omaha 402-341-1414

NEVADA

Burney's Commercial
Las Vegas 702-736-0006

Hi. Tech Commercial Service
N. Las Vegas 702-649-4616

NEW JERSEY

Jay Hill Repair
Fairfield 973-575-9145

Service Plus
Flanders 973-691-6300

NEW YORK

Alpro Service Co.
Maspeth 718-386-2515

Duffy's - AIS
Buffalo 716-884-7425

3Wire
Plattsburgh 800-634-5005

Duffy's - AIS
Sauquoit 800-836-1014

J.B. Brady, Inc.
Syracuse 315-422-9271

NORTH CAROLINA

Authorized Appliance
Charlotte 704-377-4501

OHIO

Akron/Canton Comm. Svc. Inc.
Akron 330-753-6634

Tech 24
Cincinnati 513-772-6600

Commercial Parts and Service
Columbus 614-221-0057

Electrical Appl. Repair Service
Brooklyn Heights 216-459-8700

E. A. Wichman Co.
Toledo 419-385-9121

OKLAHOMA

Hagar Rest. Service, Inc.
Oklahoma City 405-235-2184

OREGON

General Parts Group
Portland 503-624-0890

PENNSYLVANIA

Elmer Schultz Services
Philadelphia 215-627-5401

FAST Comm. Appl. Service
Philadelphia 215-288-4800

AIS Commercial Parts and Service
Pittsburgh 412-809-0244

K & D Service Co.
Harrisburg 717-236-9039

Electric Repair Co.
Reading 610-376-5444

RHODE ISLAND

Marshall Electric Co.
Providence 401-331-1163

SOUTH CAROLINA

Whaley Foodservice Repair
Lexington 803-996-9900

TENNESSEE

Camp Electric
Memphis 901-527-7543

TEXAS

Armstrong Repair Service
Houston 713-666-7100

Cooking Equipment Specialist
Mesquite 972-686-6666

Commercial Kitchen Repair Co.
San Antonio 210-735-2811

UTAH

La Monica's Rest. Equip. Service
Murray 801-263-3221

VIRGINIA

Daubers
Norfolk 757-855-4097

Daubers
Springfield 703-866-3600

WASHINGTON

3Wire
Seattle 800-207-3146

WISCONSIN

A.S.C., Inc.
Madison 608-246-3160

A.S.C., Inc.
Milwaukee 414-543-6460

CANADA

ALBERTA

Key Food Equipment Service
Edmonton 780-438-1690

BRITISH COLUMBIA

Key Food Equipment Service
Vancouver 604-433-4484

Key Food Equipment Service
Victoria 250-920-4888

MANITOBA

Air Rite, Inc.
Winnipeg 204-895-2300

NEW BRUNSWICK

EMR Services, Ltd.
Moncton 506-855-4228

ONTARIO

R.G. Henderson Ltd.
Toronto 416-422-5580

Choquette - CKS, Inc.
Ottawa 613-739-8458

QUÉBEC

Choquette - CKS, Inc.
Montreal 514-722-2000

Choquette - CKS, Inc.
Québec City 418-681-3944

UNITED KINGDOM

Marren Group
Northants +44(0)1933 665313

HATCO CORPORATION
P.O. Box 340500
Milwaukee, WI 53234-0500 U.S.A.
414-671-6350
support@hatcocorp.com
www.hatcocorp.com

Register your unit online!
See IMPORTANT OWNER INFORMATION section for details.

Enregistrez votre appareil en ligne !
Lisez la section INFORMATIONS IMPORTANTES POUR LE PROPRIETAIRE *pour plus d'informations.*